BAROSSI

...the quality you deserve!

Refrigerated Display Case
Kühlvitrine / Kühltheke
Soğuk Teşhir Vitrinleri

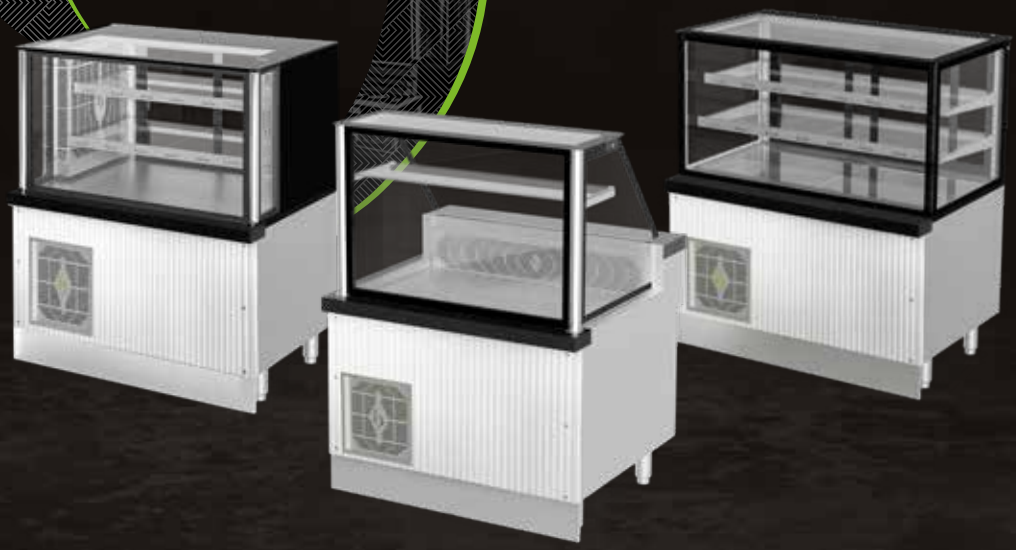

USER MANUAL
BEDIENUNGSANLEITUNG
KULLANIM KILAVUZU

CONTENTS

1	**GENERAL INFORMATION**	**4**
1.1	PRODUCT DESCRIPTION	**4**
1.2	TECHNICAL INFORMATION	**5**
1.3	TRANSPORTATION	**6**
1.4	UNPACKING	**6**
2	**INSTALLATION**	**6**
3	**SAFETY INSTRUCTIONS**	**7**
4	**OPERATION**	**8**
5	**CLEANING&MAINTENANCE**	**8**
6	**TROUBLESHOOTING**	**9**
7	**SPARE PARTLIST-EXPLODING DRAWING**	**10**
8	**ELECTRIC CIRCUIT SCHEMA**	**30**

1 GENERAL INFORMATION

Before installing the appliance, read operation and maintenance instructions carefully. Wrong installation and part changing may damage the product or may cause injury on people. It is not in our company's responsibility if damage occurs due to damaging the appliance intentionally, negligence, detriments because of disobeying instructions and regulations or wrong connections. Unauthorized handling of the appliance invalidates the warranty terms.

1. This instruction manual should be kept in a safe place for future reference.
2. **Installation should be made in accordance with the rules and regulations according to the country installed in and only by authorised and qualified service technician.**
3. This appliance has to be used by trained person.
4. Please turn off the appliance immediately in the event of malfunction or failure.The appliance should be repaired only by authorized service person. Please demand original spare part.

1.1 PRODUCT DESCRIPTION

The professional cold service units (refrigerated) are designed for professional use in catering areas and are not suitable for domestic use.

Product Code	Dimensions (mm)	Weight (Kg)	Packing Dimensions (mm)
CLS.100	1000x880x1340	210	1040x920x1540
CLS.120	1200x880x1340	240	1240x920x1540
CLS.140	1400x880x1340	260	1440x920x1540
CLS.150	1500x880x1340	275	1540x920x1540

Product Code	Dimensions (mm)	Weight (Kg)	Packing Dimensions (mm)
ETİC.120	1200x840x1340	215	1240x900x1540
ETİC.150	1500x840x1340	290	1540x900x1540
ETİC.200	2000x840x1340	340	2040x900x1540

Product Code	Dimensions (mm)	Weight (Kg)	Packing Dimensions (mm)
URLA.100	1000x840x1340	215	1040x900x1540
URLA.120	1200x840x1340	240	1240x900x1540
URLA.150	1500x840x1340	290	1540x900x1540
URLA.200	2000x840x1340	325	2040x900x1540

1.2 TECHNICAL INFORMATION

Product Code	CLS.100	CLS.120	CLS.140	CLS.150
Cooliant	R290	R290	R290	R290
Qty (gr)	170	170	180	180
Power (kW)	0,5	0,5	0,6	0,6
Voltage (V)	220-230	220-230	220-230	220-230
Cable (mm^2)	3x1,5	3x1,5	3x1,5	3x1,5
Temperature (ºC)	+0 / +5	+0 / +5	+0 / +5	+0 / +5
Density (kg/m^3)	40	40	40	40

Product Code	ETİC 120	ETİC 150	ETİC.200	
Cooliant	R290	R290	R290	
Qty (gr)	190	190	450	
Power (kW)	0,6	0,6	0,75	
Voltage (V)	220-230	220-230	220-230	
Cable (mm^2)	3x1,5	3x1,5	3x1,5	
Temperature (ºC)	+0 / +5	+0 / +5	+0 / +5	
Density (kg/m^3)	40	40	40	

Product Code	URLA.100	URLA.120	URLA.150	URLA.200
Cooliant	R290	R290	R290	R290
Qty (gr)	250	300	350	370
Power (kW)	0,6	0,6	0,65	0,95
Voltage (V)	220-230	220-230	220-230	220-230
Cable (mm^2)	3x1,5	3x1,5	3x1,5	3x1,5
Temperature (°C)	+0 / +5	+0 / +5	+0 / +5	+0 / +5
Density (kg/m^3)	40	40	40	40

1.3 TRANSPORTATION

This appliance can not be moved manually by hand. Use pallet truck to move the palletised item to its destination.

1.4 UNPACKING

Please unpack the item with care and do not use any sharp objects to open. Dispose the packaging according to the rules and regulations in your country. Parts with food contact are made of stainless steel all plastic parts are marked with the materials symbol.

While unpacking check that all the parts of the appliance had come completely and if they are any damaged items caused by the shipping.

2 INSTALLATION

Please place the product levelled to sturdy ground,please take necessary steps against possibility of falling or slipping.

Technician who will do the installation and service for the appliance must be professionally trained and certified and act on behalf of a licensed service company according to the rules and regulations in your country.

Connection to electric power line must be done by authorized person.

Please be sure that the voltage connected to appliance must be equal with the voltage stated on appliance's label.

This appliance must be connected to an earthed outlet in accordance with safety rules and standard in your country.

Appliance's earthing must be connected to grounding line on panel which is nearest to electric installation.

Connetion to the main fuse and ELCB must be done in accordance with the current regulations.

If 2 or more appliances will be placed adjacently,there must be at least 2 cm space between them to allow proper ventilation.

3 SAFETY INSTRUCTIONS

- Do not use appliance in insuffcient lighted and ventilated place.
- Do not touch the moving parts while the appliance operates.
- Do not install the appliance near to flammable or explosive items.
- Do not operate the appliance without load or open top or doors.
- Do not load more than appliance's capacity.
- Do not attempt to use the appliance without suitable protective equipments.
- In any case of fire or flame flare during the appliance is used, turn off power supply switch, remove power plug or push emergency button immediately. Use fire extinguisher. Never use water to extinguish the fire.
- All damages occured by not having earthing line in place will not be on warranty.
- Prevent the appliance from being exposed to sunlight directly.
- Do not place or store heavy items to the the appliance.

4 OPERATION



A: Temp increase
B: Temp decrease
C: Digital display
D: "SET" enter button
E: ON/OFF switch

Operating;

• Before the first use clean the appliance according to the general hygienic standards. Clean the inner and outer surface of the appliance with cloth and suitable detergent before first use.
• Plug in the appliance to power line.
• Swich to (ON) position
• Switch lamp ON/OFF button to activate lighting of the refrigerator.
• Set the appliance's temperature with up-down arrows to the desired temperature.
• Operate the appliance for 12 hours when it is empty at first use. Do not open the doors or lids.
• Insert the materials into the refrigerator according to its capacity.
• If the doors or lids are opened often or left opened it will effect the cooling sufficiency.
• When the appliance is not in use, swich to (0) position and unplug the appliance.

5 CLEANING & MAINTENANCE

Cleaning and maintenance after every use;

• Always turn off the appliance and disconnect from the power supply before cleaning.
• Clean the outer surface of the appliance with cloth and suitable detergent. Dry afterwards.
• Clean the inside of the appliance with wet cloth and suitable detergent. Dry afterwards. Maintain the daily cleaning according to the general hygienic standards.
• Do not use abrasive cleaning chemicals as these can leave harmful residues.
• Do not clean the appliance by spraying water directly, otherwise electric parts may get damaged.

Periodic Cleaning;
• Maintenance and cleaning should be done by qualified person.
• Clean the top shelf glass group with moist cloth according to frequency of use.
• Clean the upper lighting lamp with dry cloth in periodic times.
• Check the fan in periodic times and clean it at least monthly.
• Clean the condenser at motor compartment with a hard brush once in a month.

6 TROUBLESHOOTING

THE APPLIANCE DOESN'T OPERATE	1. Check if the appliance is plugged into power line. 2. Check the electrical connections and voltage. 3. Check if the fuse is on or off.
THE APPLIANCE IS NOISY	1. Check the motor. 2. Check the compressor and pipes for vibration.
THE APPLIANCE STOPPED	1. The appliance can stop due to low voltage.In this case check the voltage. 2. I there is any ELC at electric parts or connections,the appliance stops.In this case call the authorized service.
COMPARTMENT TEMPERATURE IS TOO HIGH - NO SUFFICIENT COOLING	1. Clean the condenser. 2. Check the ambient temperature. 3. If hot items is placed to cooling cabinet,take it off. 4. If the door or lids is left opened, close it.

• If cooling is not according to food safety standards and regulation -
• In case of any malfunction –

*** Do not use the equipment and contact our authorized service partner!**

7 SPARE PART LIST - EXPLODING DRAWINGS

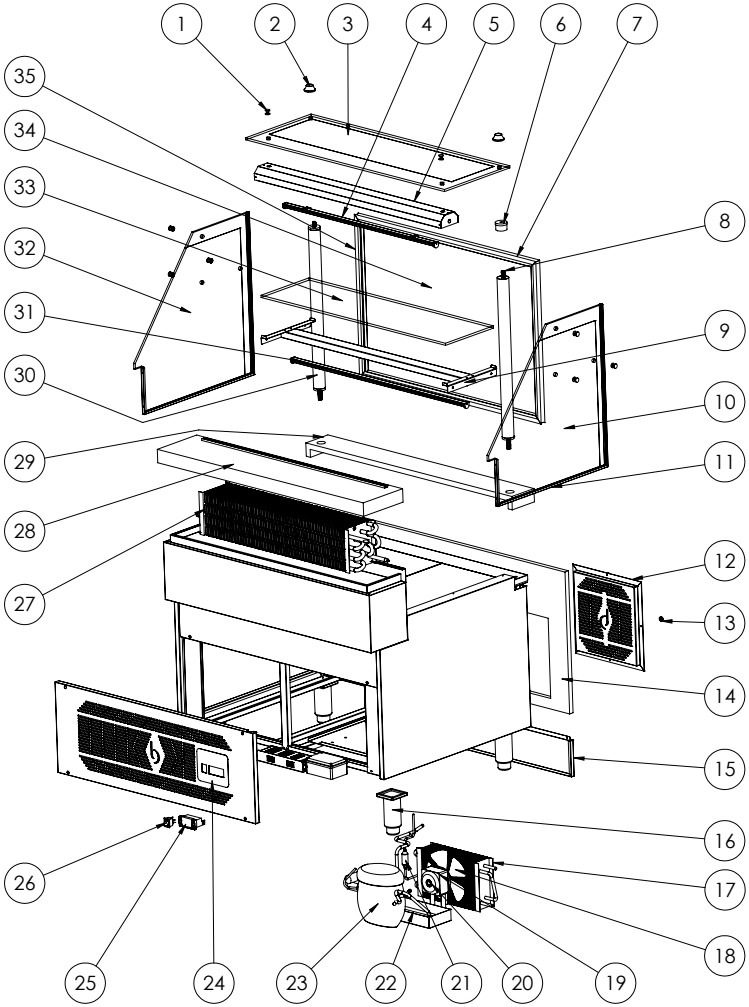

MM0000037 (CLS.100)

MM0000037 (CLS.100)

NO	CODE	PRODUCT NAME	PIECES
1	HM0000080	Glass-to-glass Pin	8
2	HM0000855	Upper Glass Holder (M8x40)	2
3	HM0000437	Upper Glass CLS.100	1
4	HYM0000752	LED Group Lighting with Tube 100	1
5	HYM0000343	Lighting CLS.100	1
6	HM0000856	Black Cap (Ø 42)	4
7	YM0001507	Front Slide Rail CLS-100	2
8	YM0002004	Tubular System Stud (M8x665)	2
9	HYM0000342	Middle Shelf Lighting (CLS.100)	1
10	HM0000435	Right Side Glass (CLASSICO)	1
11	YM0001237	Side Glass Profile (CLS)	2
12	YM0001770	Ventilation Grill (30x30)	1
13	HM0000808	Screw Cap (Ø 15)	4
14	HM0000425	Front Furniture CLS.100 BRS 01	1
15	YM0000491	Base Sheet (100)	1
16	HM0000045	Chrome Leg	4
17	HM0000717	Evaporator (Finned Type, 75 cm, 14 Tubes)	1
18	HM0000378	Aluminum Suction Blade (200 mm)	1
19	HM0000053	Fan Motor (70 W)	1
20	HM0000736	Fan Guard (200 mm) METAL	1
21	HM0000188	Dryer (3/8")	1
22	HM0000177	Evaporation Heater (220 V / 190 W) L:190x12 CR-Ni, 100 cm with PTC Cable Output	1
23	HM0000786	Compressor	1
24	HM0000723	Black Label (With Switch)	1
25	HM0000028	Digital Thermostat	1
26	HM0000030	Wide Light Switch	1
27	HM0000950	Condenser	1
28	HM0000428	Granite CLS.100 Top	1
29	HM0000431	Granite CLS.100 Front	1
30	YM0001577	Pipe (Ø 40 x 635 mm)	2
31	HYM0000753	LED Group (Middle Shelf) (100)	1
32	HM0000436	Left Side Glass (CLASSICO)	1
33	HM0000443	Middle Shelf Glass (CLS.100)	1
34	HM0000440	Front Insulated Glass (CLS.100)	1
35	YM0001506	Vertical Slide Rail (CLS)	2

7 SPARE PART LIST - EXPLODING DRAWINGS

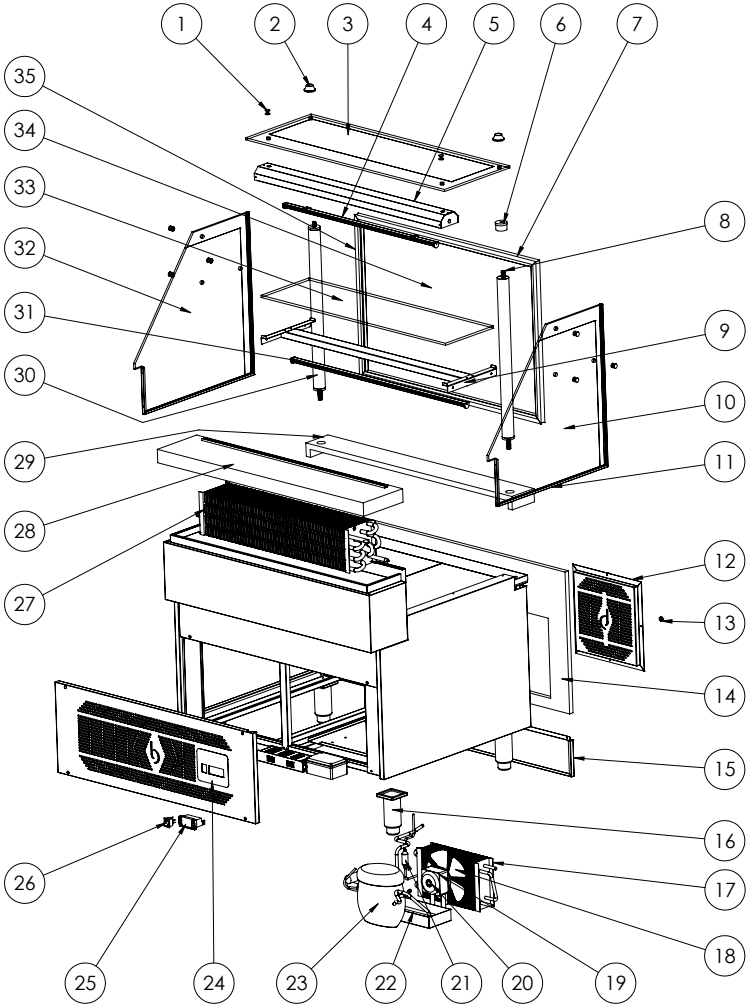

MM0000175 (CLS.120)

MM0000175 (CLS.120)

NO	CODE	PRODUCT NAME	PIECES
1	HM0000080	Glass-to-glass Pin	8
2	HM0000855	Upper Glass Holder (M8x40)	2
3	HM0001424	Upper Glass CLS.120	1
4	HYM0000754	LED Group Lighting with Tube 120	1
5	HYM0000574	Lighting CLS.120	1
6	HM0000856	Black Cap (Ø 42)	4
7	YM0001508	Front Slide Rail CLS-120	2
8	YM0002004	Tubular System Stud (M8x665)	2
9	HYM0000575	Middle Shelf Lighting (CLS.120)	1
10	HM0000435	Right Side Glass (CLASSICO)	1
11	YM0001237	Side Glass Profile (CLS)	2
12	YM0001770	Ventilation Grill (30x30)	1
13	HM0000808	Screw Cap (Ø 15)	4
14	HM0000453	Front Furniture CLS.120 BRS 01	1
15	YM0000874	Base Sheet (120)	1
16	HM0000045	Chrome Leg	4
17	HM0000717	Evaporator (Finned Type, 75 cm, 14 Tubes)	1
18	HM0000378	Aluminum Suction Blade (200 mm)	1
19	HM0000053	Fan Motor (70 W)	1
20	HM0000736	Fan Guard (200 mm) METAL	1
21	HM0000188	Dryer (3/8")	1
22	HM0000177	Evaporation Heater (220 V / 190 W) L:190x12 CR-Ni, 100 cm with PTC Cable Output	1
23	HM0000786	Compressor	1
24	HM0000723	Black Label (With Switch)	1
25	HM0000028	Digital Thermostat	1
26	HM0000030	Wide Light Switch	1
27	HM0000950	Condenser	1
28	HM0001422	Granite CLS.120 Top	1
29	HM0001421	Granite CLS.120 Front	1
30	YM0001577	Pipe (Ø 40 x 635 mm)	2
31	HYM0000755	LED Group (Middle Shelf) (120)	1
32	HM0000436	Left Side Glass (CLASSICO)	1
33	HM0001428	Middle Shelf Glass (CLS.120)	1
34	HM0001425	Front Insulated Glass (CLS.120)	1
35	YM0001506	Vertical Slide Rail (CLS)	2

7 SPARE PART LIST - EXPLODING DRAWINGS

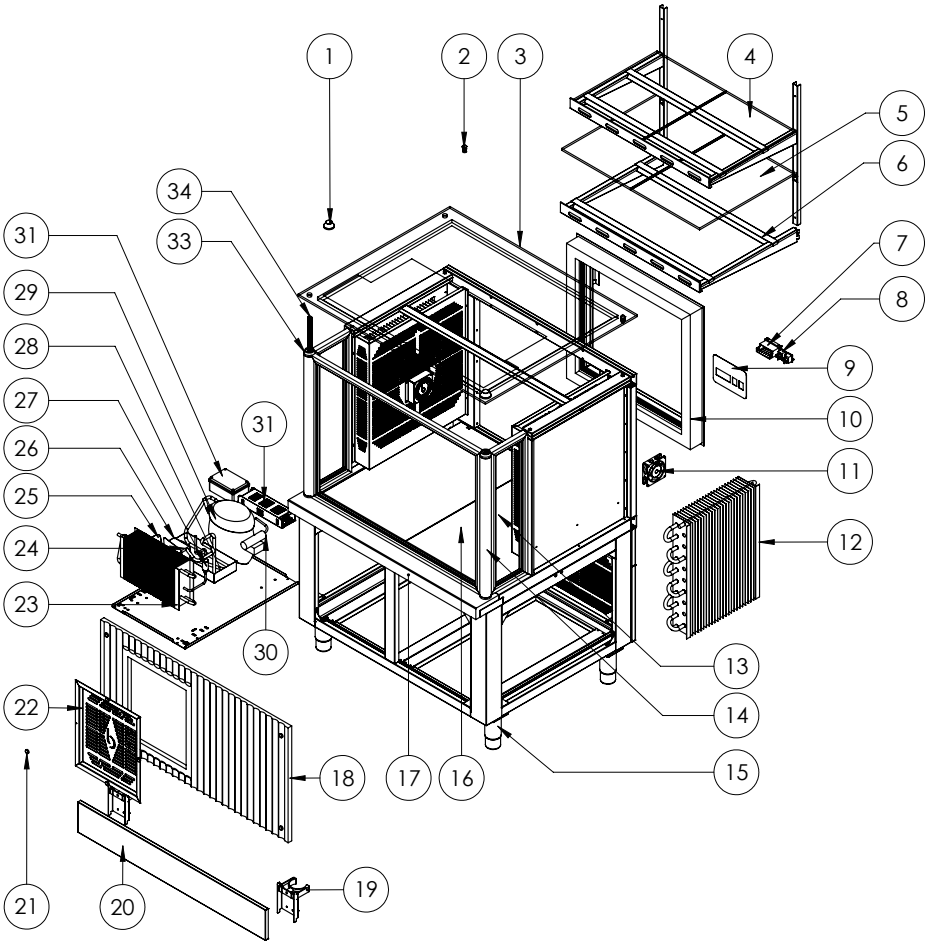

MM0000327 (ETİC.100)

MM0000327 (ETİC.100)

NO	CODE	PRODUCT NAME	PIECES
1	HM0000080	Upper Glass Holder (M8x40)	2
2	HM0000855	Glass Screw (M10x20)	2
3	HM0001424	Upper Glass (ETIC.100)	1
4	HYM0000754	Upper Shelf Glass (ETIC.100)	2
5	HYM0000574	Lower Shelf Glass (ETIC.100)	2
6	HM0000856	LED Strip	4
7	YM0001508	Digital Processor	1
8	YM0002004	Wide Light Switch	2
9	HYM0000575	Black Label (Double Switch)	1
10	HM0000435	Aluminum Built-in Door (ETIC.100)	1
11	YM0001237	Square Fan (9.2x9.2x2.5 cm)	2
12	YM0001770	Evaporator Fin Side (45x8)	2
13	HM0000808	Side Glass (ETIC)	2
14	HM0000453	Pipe (Ø42x645 mm) ETIC	2
15	YM0000874	Chrome Leg (150 mm)	4
16	HM0000045	Front Glass (ETIC.100)	1
17	HM0000717	Extra (ETIC.100)	1
18	HM0000378	Front Furniture ETIC.100 BRS 01	1
19	HM0000053	Ø63 Waste Pipe Clamp (Pimaş Clamp)	2
20	HM0000736	Base Sheet 100	1
21	HM0000188	Screw Cover (Ø 15)	4
22	HM0000177	Ventilation Grille (30x35)	1
23	HM0000950	Condenser	1
24	HM0000723	Aluminum Suction Blade (250 mm)	1
25	HM0000028	Fan Guard (250 mm)	1
26	HM0000030	Fan Motor (70 W)	1
27	HM0000950	Dryer 3/8	1
28	HM0001422	Evaporation Heater (220 V / 190 W)	1
29	HM0000303	Compressor	1
30	YM0001577	Piped Valve (1/4")	2
31	HYM0000755	Junction Box (80x120x50)	1
32	HM0000436	LED Transformer (10 A)	1
33	HM0001428	Black Cap (Ø 42)	1
34	HM0001425	Piped System Bolt (M8x665)	2

7 SPARE PART LIST - EXPLODING DRAWINGS

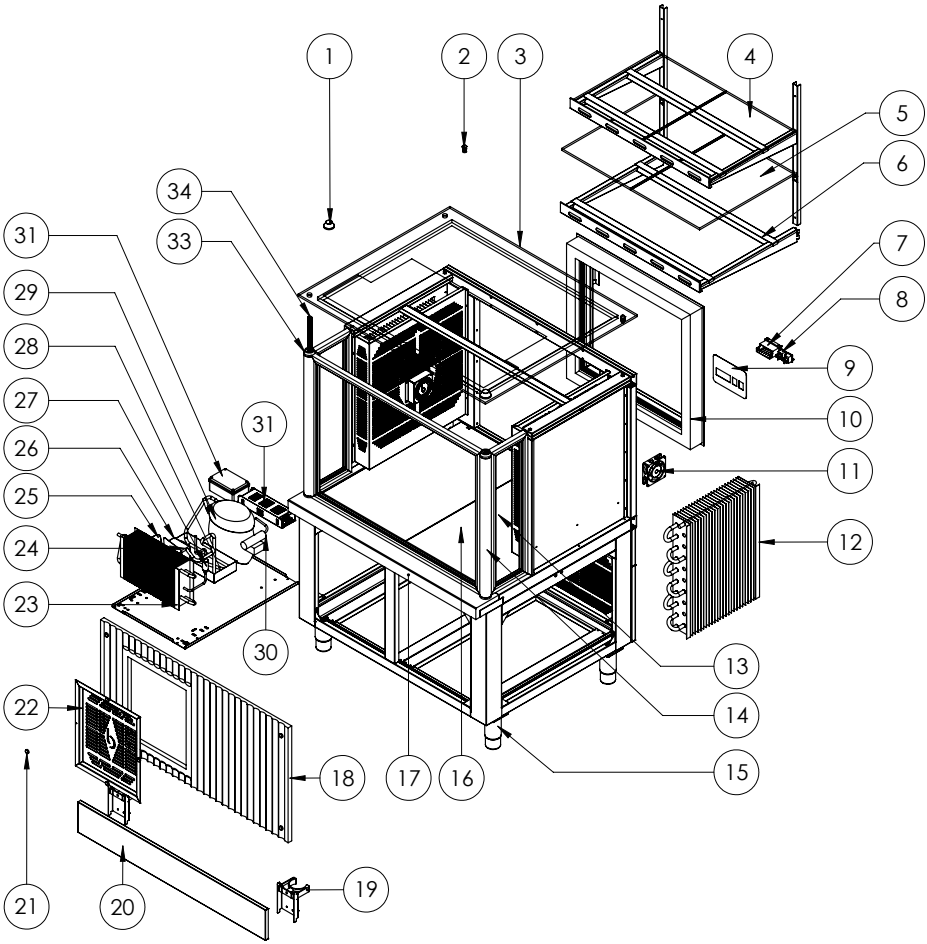

MM0000322 (ETİC.120)

MM0000322 (ETİC.120)

NO	CODE	PRODUCT NAME	PIECES
1	HM0000080	Upper Glass Holder (M8x40)	2
2	HM0000855	Glass Screw (M10x20)	2
3	HM0000466	Upper Glass (ETIC.120)	1
4	HM0000468	Upper Shelf Glass (ETIC.120)	2
5	HM0000467	Lower Shelf Glass (ETIC.120)	2
6	HM0000856	LED Strip	4
7	YM0001508	Digital Processor	1
8	YM0002004	Wide Light Switch	2
9	HYM0000575	Black Label (Double Switch)	1
10	HM0000435	Aluminum Sliding Door (ETIC.120)	1
11	YM0001237	Square Fan (9.2x9.2x2.5 cm)	2
12	YM0001770	Evaporator Fin Side (45x8)	2
13	HM0000808	Side Glass (ETIC)	2
14	HM0000453	Pipe (Ø42x645 mm) ETIC	2
15	YM0000874	Chrome Leg (150 mm)	4
16	HM0001478	Front Glass (ETIC.120)	1
17	HM0000473	Granite (ETIC.120)	1
18	HM0001477	Front Furniture ETIC.120 BRS 01	1
19	HM0000053	Ø63 Waste Pipe Clamp (Pimaş Clamp)	2
20	HM0000736	Base Sheet 120	1
21	HM0000188	Screw Cover (Ø 15)	4
22	HM0000177	Ventilation Grille (30x35)	1
23	HM0000786	Condenser	1
24	HM0000723	Aluminum Suction Blade (250 mm)	1
25	HM0000028	Fan Guard (250 mm)	1
26	HM0000030	Fan Motor (70 W)	1
27	HM0000950	Dryer 3/8	1
28	HM0001422	Evaporation Heater (220 V / 190 W)	1
29	HM0001421	Compressor	1
30	YM0001577	Piped Valve (1/4")	2
31	HYM0000755	Junction Box (80x120x50)	1
32	HM0000436	LED Transformer (10 A)	1
33	HM0001428	Black Cap (Ø 42)	1
34	HM0001425	Piped System Bolt (M8x665)	2

7 SPARE PART LIST - EXPLODING DRAWINGS

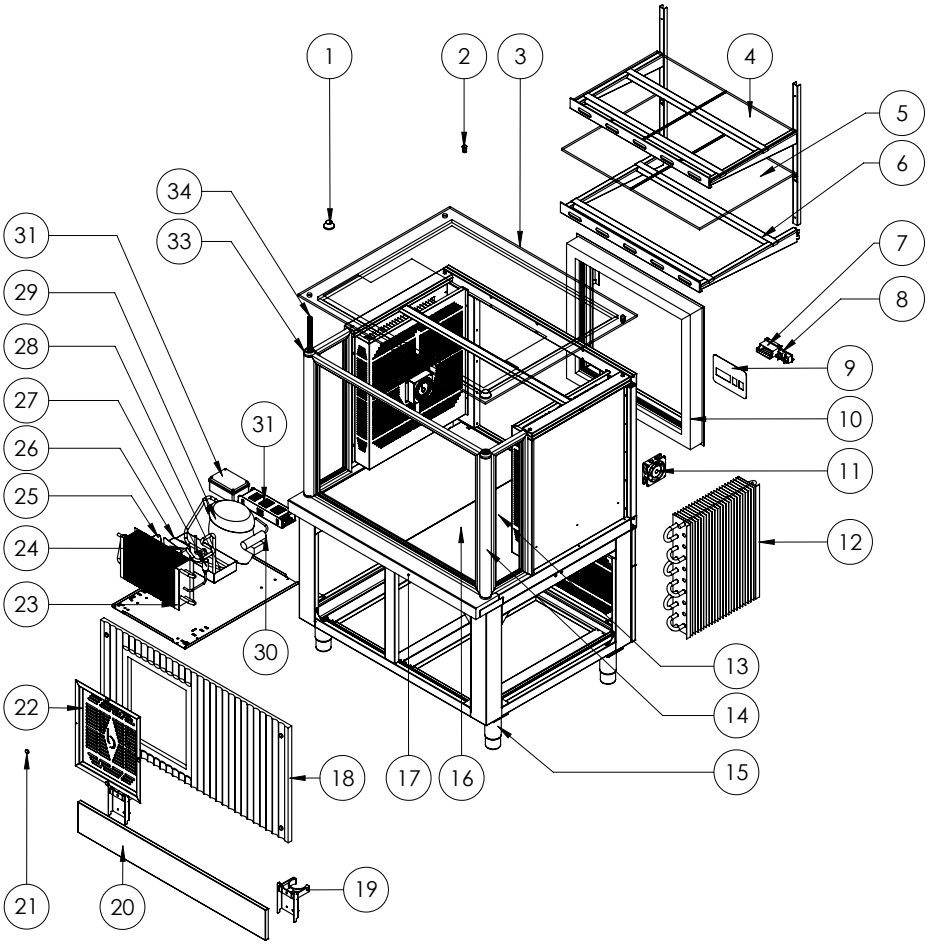

MM0000323 (ETİC.150)

MM0000323 (ETİC.150)

NO	CODE	PRODUCT NAME	PIECES
1	HM0000080	Upper Glass Holder (M8x40)	2
2	HM0000855	Glass Screw (M10x20)	2
3	HM0000755	Upper Glass (ETIC.150)	1
4	HM0000757	Upper Shelf Glass (ETIC.150)	2
5	HM0000756	Lower Shelf Glass (ETIC.150)	2
6	HM0000856	LED Strip	4
7	YM0001508	Digital Processor	1
8	YM0002004	Wide Light Switch	2
9	HYM0000575	Black Label (Double Switch)	1
10	HM0001483	Aluminum Sliding Door (ETIC.150)	1
11	YM0001237	Square Fan (9.2x9.2x2.5 cm)	2
12	HM0000828	Evaporator Fin Side (45x14)	2
13	HM0000808	Side Glass (ETIC)	2
14	HM0000453	Pipe (Ø42x645 mm) ETIC	2
15	YM0000874	Chrome Leg (150 mm)	4
16	HM0001482	Front Glass (ETIC.150)	1
17	HM0000760	Granite (ETIC.150)	1
18	HM0001481	Front Furniture ETIC.150 BRS 01	1
19	HM0000053	Ø63 Waste Pipe Clamp (Pimaş Clamp)	2
20	HM0000736	Base Sheet 150	1
21	HM0000188	Screw Cover (Ø 15)	4
22	HM0000177	Ventilation Grille (30x35)	1
23	HM0000786	Condenser	1
24	HM0000723	Aluminum Suction Blade (250 mm)	1
25	HM0000028	Fan Guard (250 mm)	1
26	HM0000030	Fan Motor (70 W)	1
27	HM0000950	Dryer 3/8	1
28	HM0001422	Evaporation Heater (220 V / 190 W)	1
29	HM0001328	Compressor	1
30	YM0001577	Piped Valve (1/4")	2
31	HYM0000755	Junction Box (80x120x50)	1
32	HM0000436	LED Transformer (10 A)	1
33	HM0001428	Black Cap (Ø 42)	4
34	HM0001425	Piped System Bolt (M8x665)	2

7 SPARE PART LIST - EXPLODING DRAWINGS

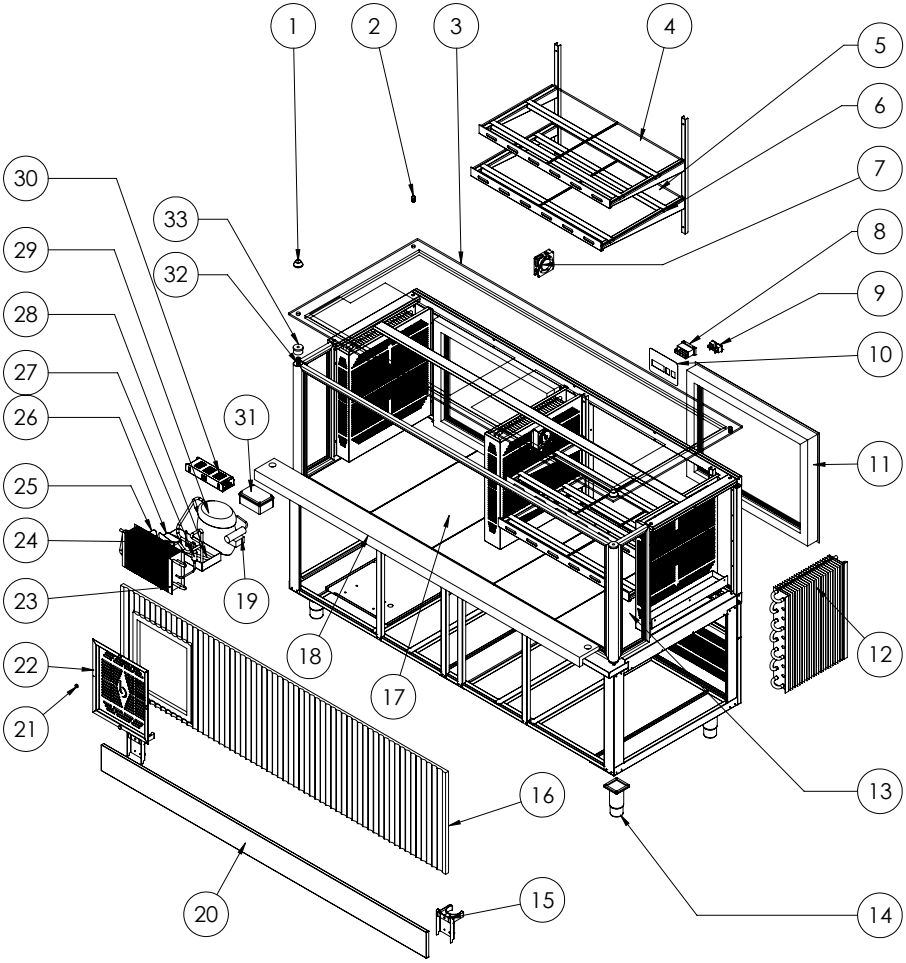

MM0000169 (ETİC.200)

MM0000169 (ETİC.200)

NO	CODE	PRODUCT NAME	PIECES
1	HM0000080	Upper Glass Holder (M8x40)	2
2	HM0000855	Glass Screw (M10x20)	2
3	HM0001460	Upper Glass (ETIC.200)	1
4	HM0001462	Upper Shelf Glass (ETIC.200)	4
5	HM0001461	Lower Shelf Glass (ETIC.200)	4
6	YHM0000681	LED Strip	4
7	M0000835	Square Fan (9.2x9.2x2.5 cm)	2
8	YM0001508	Digital Processor	2
9	YM0002004	Wide Light Switch	2
10	HYM0000575	Black Label (Double Switch)	1
11	HM0001465	Aluminum Sliding Door (ETIC.200)	2
12	HM0000828	Evaporator Fin Side (45x14)	3
13	HM0001479	Side Glass (ETIC)	2
14	YM0000874	Chrome Leg (150 mm)	6
15	HM0000053	Ø63 Waste Pipe Clamp (Pimaş Clamp)	2
16	HM0001463	Front Furniture ETIC.200 BRS 01	1
17	HM0001459	Front Glass (ETIC.200)	1
18	HM0001458	Granite (ETIC.200)	1
19	HM0000701	Piped Valve (1/4")	1
20	HM0002687	Base Sheet 200	1
21	HM0000808	Screw Cover (Ø 15)	6
22	HM0000138	Ventilation Grille (30x35)	1
23	HM0000320	Condenser	1
24	HM0000735	Aluminum Suction Blade (250 mm)	1
25	HM0000018	Fan Guard (250 mm)	1
26	HM0000030	Fan Motor (70 W)	1
27	HM0000950	Dryer 3/8	1
28	HM0001422	Evaporation Heater (220 V / 190 W)	1
29	HM0001328	Compressor	1
30	HM0000436	LED Transformer (10 A)	1
31	HYM0000755	Junction Box (80x120x50)	1
32	HM0002004	Piped System Bolt (M8x665)	2
33	HM0001428	Black Cap (Ø 42)	4

7 SPARE PART LIST - EXPLODING DRAWINGS

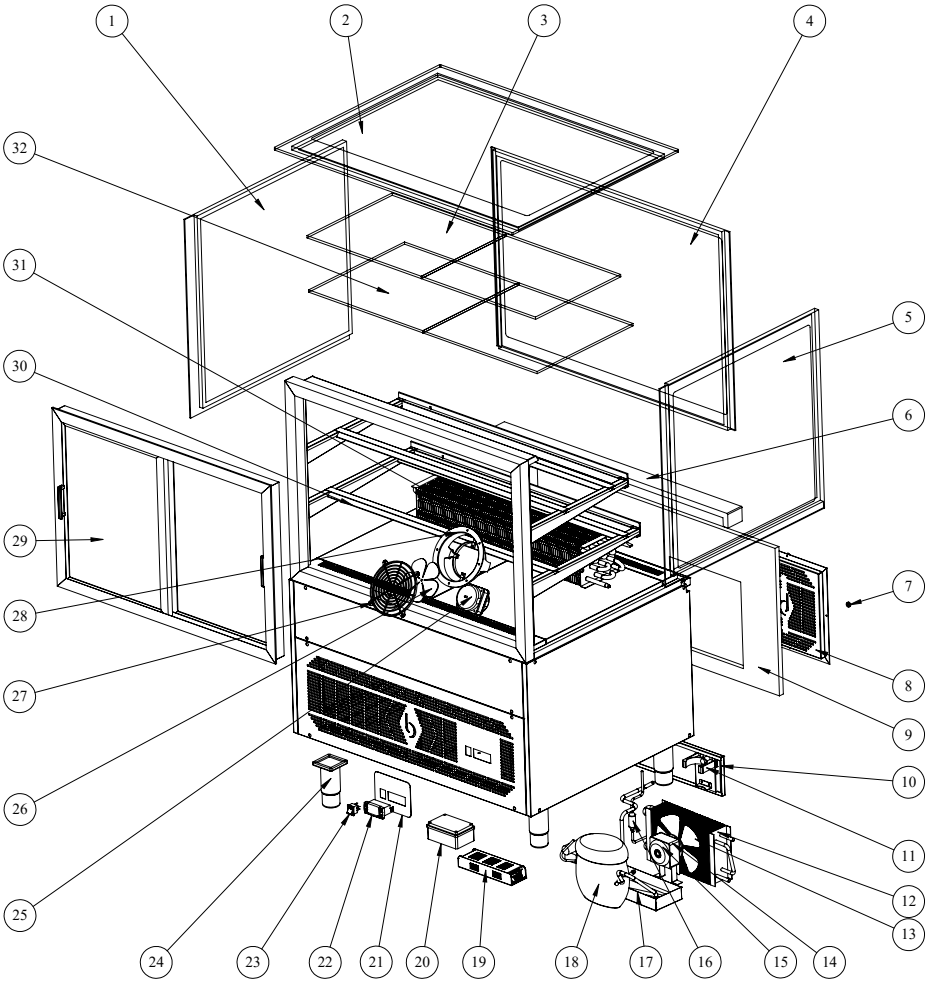

MM0000324 (URLA.100)

MM0000324 (URLA.100)

NO	CODE	PRODUCT NAME	PIECES
1	HM0001484	Left Side Glass URLA	1
2	HM0001162	Top Glass URLA.100	1
3	HM0001161	Shelf Glass Top URLA.100	2
4	HM0001486	Front Glass URLA.100	1
5	HM0001485	Right Side Glass URLA	1
6	HM0001151	Granite Extra Star Galaxy URLA.100	1
7	HM0000808	Screw Cap (Ø 15)	4
8	YM0001770	Ventilation Shutter (30x30)	1
9	HM0001487	Front Furniture URLA.100 BRS 01	1
10	YM0000873	Base Plate (100)	1
11	HM0001119	Ø63 Pimaş Clamp	2
12	HM0000950	Condenser	1
13	HM0000735	Fan Blade (25 cm.)	1
14	HM0000018	Fan Cage	1
15	HM0000053	Fan Motor (70 W.)	1
16	HM0000188	Drayer 3/8	1
17	HM0000177	Evaporation Resistor (220V / 190 W)	1
18	HM0001349	Compressor	1
19	HM0000552	LED Transformer 10 A	1
20	HM0001018	Opaque Junction Box (80x120x50)	1
21	HM0000723	Black Label (With Key)	1
22	HM0000321	Digital Processor	1
23	HM0000030	Wide Light Switch	1
24	HM0000045	Chrome Foot	4
25	HM0000999	Fan Motor (53 W.)	2
26	HM0000712	Fan Blade (15 cm.)	2
27	HM0000738	Fan Protective Plastic (150 mm.)	2
28	HM0000737	Milk Circle (150 mm.)	2
29	HM0001488	Aluminum Frame Slide URLA.100	1
30	YM0002117	LED URLA.100	4
31	HM0000717	Radiator 75 cm. (14 Pipes)	1
32	HM0001160	Lower Shelf Glass (URLA.100)	2

7 SPARE PART LIST - EXPLODING DRAWINGS

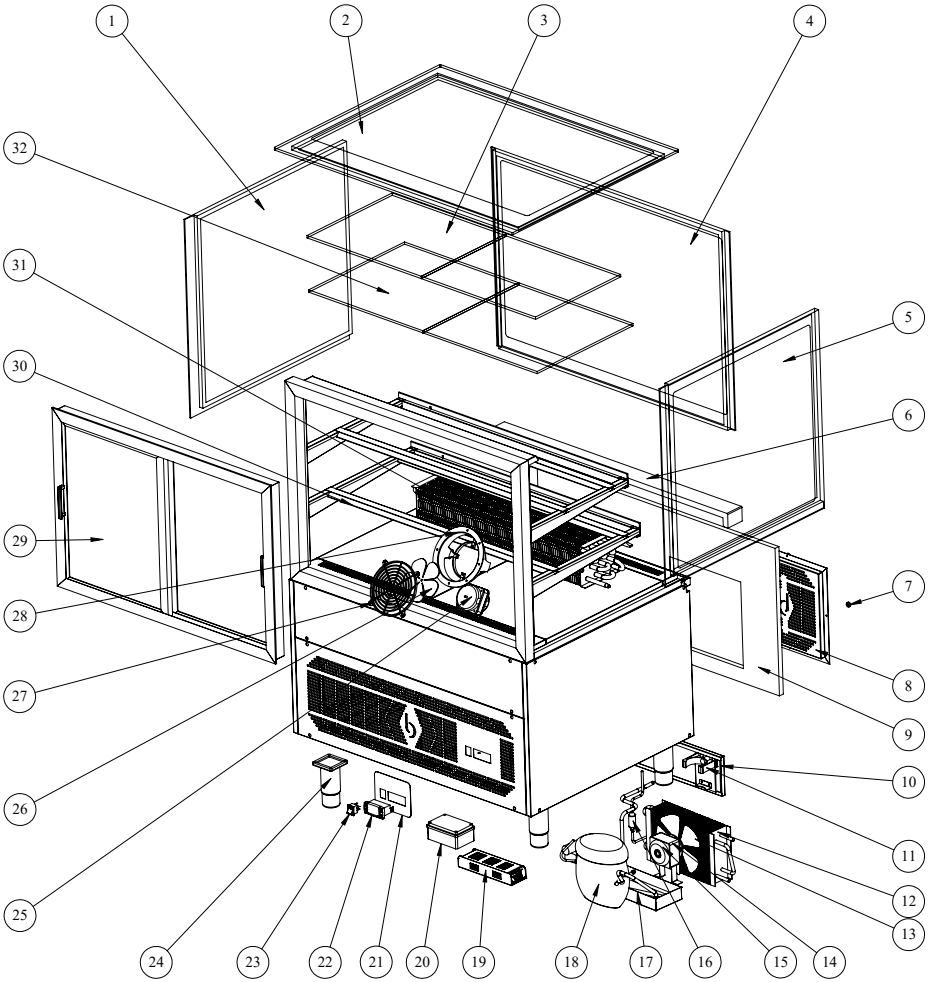

MM0000325 (URLA.120)

MM0000325 (URLA.120)

NO	CODE	PRODUCT NAME	PIECES
1	HM0001484	Left Side Glass URLA	1
2	HM0000451	Top Glass URLA.120	1
3	HM0000457	Shelf Glass Top URLA.120	2
4	HM0001490	Front Glass URLA.120	1
5	HM0001485	Right Side Glass URLA	1
6	HM0000458	Granite URLA.120	1
7	HM0000808	Screw Cap (Ø 15)	4
8	YM0001770	Ventilation Shutter (30x30)	1
9	HM0001489	Front Furniture URLA.120 BRS 01	1
10	YM0000874	Base Plate (120)	1
11	HM0001119	Ø63 Pimaş Clamp	2
12	HM0000988	Condenser	1
13	HM0000735	Fan Blade (25 cm.)	1
14	HM0000018	Fan Cage	1
15	HM0000053	Fan Motor (70 W.)	1
16	HM0000188	Drayer 3/8	1
17	HM0000177	Evaporation Resistor (220V / 190 W)	1
18	HM0001349	Compressor	1
19	HM0000552	LED Transformer 10 A	1
20	HM0001018	Opaque Junction Box (80x120x50)	1
21	HM0000723	Black Label (With Key)	1
22	HM0000321	Digital Processor	1
23	HM0000030	Wide Light Switch	1
24	HM0000045	Chrome Foot	4
25	HM0000999	Fan Motor (53 W.)	2
26	HM0000712	Fan Blade (15 cm.)	2
27	HM0000738	Fan Protective Plastic (150 mm.)	2
28	HM0000737	Milk Circle (150 mm.)	2
29	HM0001491	Aluminum Frame Slide URLA.120	1
30	YM0002117	LED URLA.120	4
31	HM0000718	Radiator 95 cm. (14 Pipes)	1
32	HM0000456	Lower Shelf Glass (URLA.120)	2

7 SPARE PART LIST - EXPLODING DRAWINGS

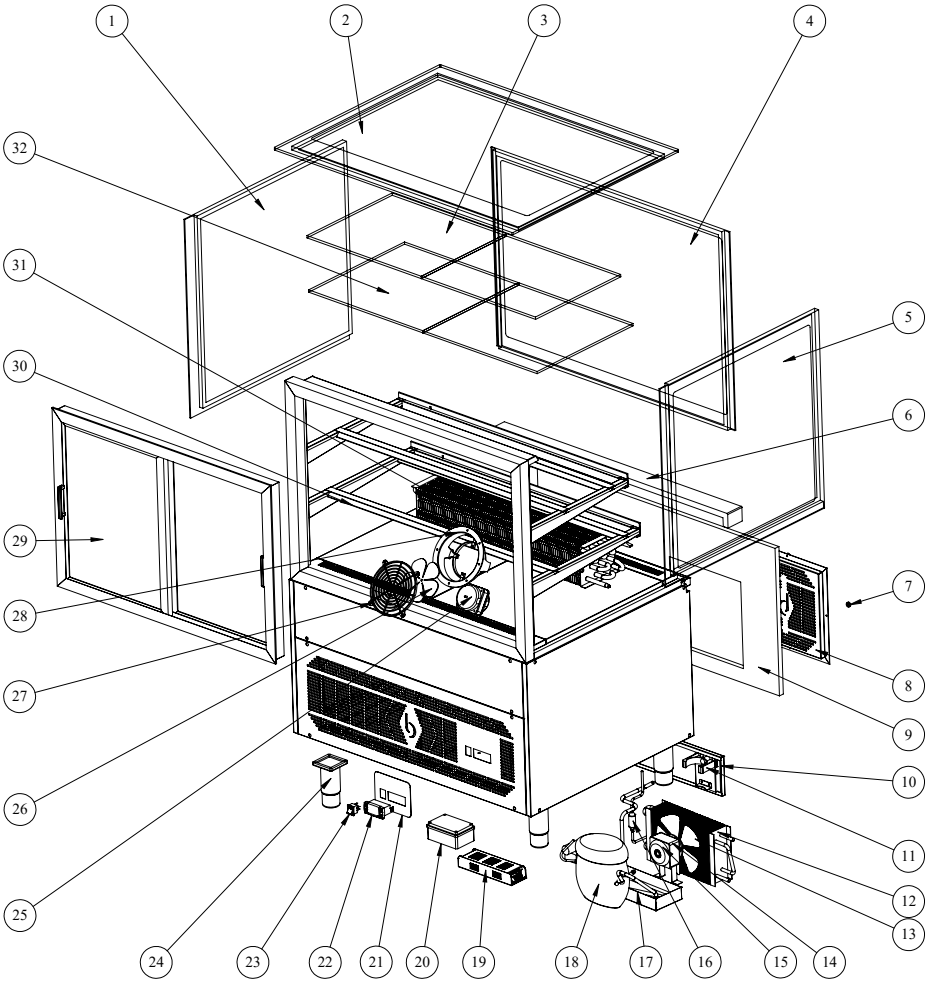

MM0000326 (URLA.150)

MM0000326 (URLA.150)

NO	CODE	PRODUCT NAME	PIECES
1	HM0001484	Left Side Glass URLA	1
2	HM00011624	Top Glass URLA.150	1
3	HM0001167	Shelf Glass Top URLA.150	2
4	HM0001493	Front Glass URLA.150	1
5	HM0001485	Right Side Glass URLA	1
6	HM0001168	Granite URLA.150	1
7	HM0000808	Screw Cap (Ø 15)	4
8	YM0001770	Ventilation Shutter (30x30)	1
9	HM0001492	Front Furniture URLA.150 BRS 01	1
10	YM0000875	Base Plate (150)	1
11	HM0001119	Ø63 Pimaş Clamp	2
12	HM0000988	Condenser	1
13	HM0000735	Fan Blade (25 cm.)	1
14	HM0000018	Fan Cage	1
15	HM0000053	Fan Motor (70 W.)	1
16	HM0000188	Drayer 3/8	1
17	HM0000177	Evaporation Resistor (220V / 190 W)	1
18	HM0001328	Compressor	1
19	HM0000552	LED Transformer 10 A	1
20	HM0001018	Opaque Junction Box (80x120x50)	1
21	HM0000723	Black Label (With Key)	1
22	HM0000321	Digital Processor	1
23	HM0000030	Wide Light Switch	1
24	HM0000045	Chrome Foot	4
25	HM0000999	Fan Motor (53 W.)	3
26	HM0000712	Fan Blade (15 cm.)	3
27	HM0000738	Fan Protective Plastic (150 mm.)	3
28	HM0000737	Milk Circle (150 mm.)	3
29	HM0001494	Aluminum Frame Slide URLA.150	1
30	YM0002117	LED URLA.150	4
31	HM0001169	Radiator 125 cm. (14 Pipes)	1
32	HM0001166	Lower Shelf Glass (URLA.150)	2

7 SPARE PART LIST - EXPLODING DRAWINGS

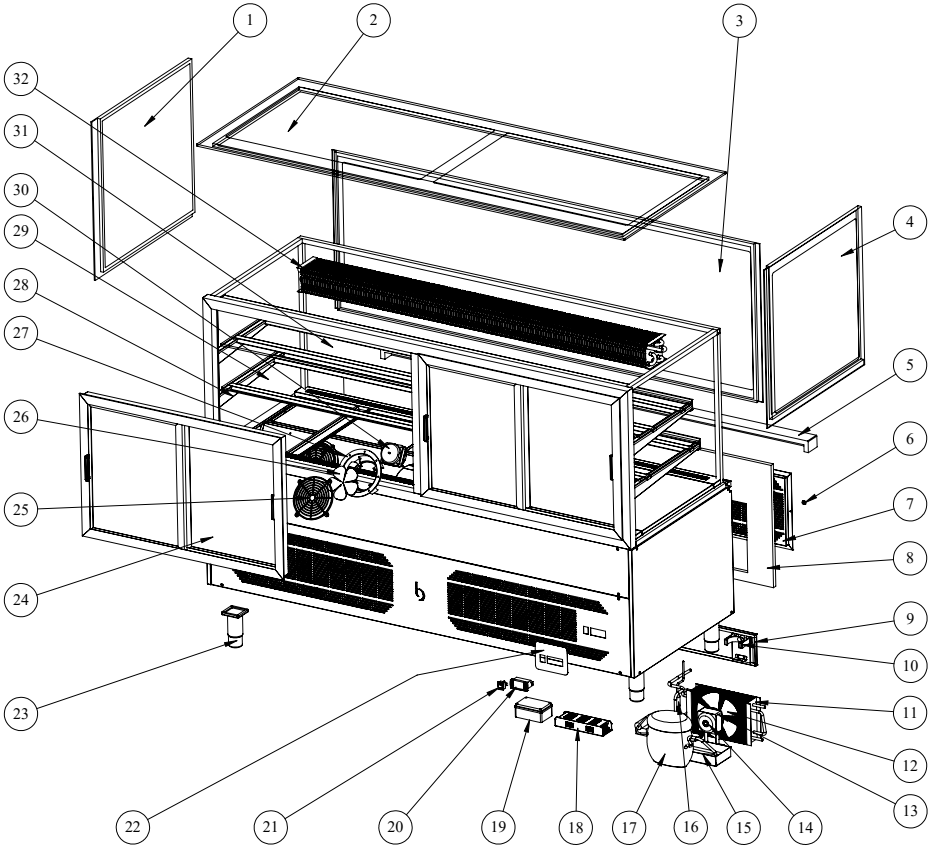

MM0000334 (URLA.200)

MM0000334 (URLA.200)

NO	CODE	PRODUCT NAME	PIECES
1	HM0001484	Left Side Glass URLA	1
2	HM0000186	Upper Glass URLA.200	1
3	HM0001612	Front Glass URLA.200	1
4	HM0001485	Right Side Glass URLA	1
5	HM0000300	Granite URLA.200	1
6	HM0000808	Screw Cap (Ø 15)	6
7	YM0002783	Ventilation Grill (68x30)	1
8	HM0001350	Front Furniture URLA.200 BRS 01	1
9	YM0000899	Base Sheet (200)	1
10	HM0001119	Ø63 Waste Pipe Clamp	2
11	HM0001327	Condenser	1
12	HM0000735	Fan Blade (25 cm)	1
13	HM0000053	Fan Motor (70 W)	1
14	HM0000018	Fan Guard	1
15	HM0000177	Evaporation Heater (220V / 190 W)	1
16	HM0000188	Dryer 3/8	1
17	HM0001611	Compressor	1
18	HM0001005	LED Transformer 17 A	1
19	HM0001018	Opaque Junction Box (80x120x50)	1
20	HM0000321	Digital Processor	1
21	HM0000030	Wide Light Switch	1
22	HM0000723	Black Label (With Switch)	1
23	HM0000045	Chrome Leg	6
24	HM0001613	Aluminum Sliding Frame URLA.200	1
25	HM0000738	Fan Protection Plastic (150 mm)	4
26	HM0000712	Fan Blade (15 cm)	4
27	HM0000737	Milk Display Ring (150 mm)	4
28	YM0002117	Led URLA.200	4
29	HM0000447	Lower Shelf Glass (URLA.200)	2
30	HM0000999	Fan Motor (53 W)	4
31	HM0000187	Upper Shelf Glass URLA.200	2
32	HM0000294	Finned Coil 165 cm (14 Tubes)	1

8 ELECTRIC CIRCUIT SCHEMA

BM.(80)

BM.(110)

INHALTSVERZEICHNIS

1 ALLGEMEINE EMPFEHLUNG 32

1.1 BESCHREIBUNG **32**

1.2 TECHNISCHE INFORMATIONEN **33**

1.3 TRANSPORT **34**

1.4 ENTPACKEN **34**

2 MONTAGE **34**

3 ALLGEMEINE HINWEISE **35**

4 ANWENDUNG DER MASCHINE **36**

5 REINIGUNG und WARTUNG **36**

6 FEHLERBEHEBUNG **37**

7 ERSATZTEILE / EXPLOSITIONSZEICHNUNG **38**

8 ELEKTRISCHER SCHALTPLAN **58**

1 ALLGEMEINE EMPFEHLUNGEN

Bitte lesen sie die Gebrauchsanweisung sorgfältig durch, bevor sie das Gerät installieren und in Betrieb nehmen. Eine falsche Installation, Aufstellung oder Inbetriebnahme oder der Austausch von Teilen kann zu Schäden an der Maschine oder zu Verletzungen des Personals führen. Für Schäden die durch das Nichtbeachten der Anweisungen, durch Missbrauch, durch Fahrlässigkeit oder durch eine falsche Installation enstehen, ist der Hersteller nicht verantwortlich oder haftbar. Wenn die Maschine nicht ordnungsgemäß bedient und gewartet wird, erlischt die Gewährleistung.

1. Bitte bewahren sie das Handbuch sorgfältig an einem sicheren und griffbereiten Ort auf.
2. **Die Installation muss nach den Vorschriften und den Regularien des jeweiligen Landes durchgeführt werden. Bitte die Maschine nur von qualifiziertem und zertifiziertem Fachpersonal installieren lassen.**
3. Die Maschine darf nur von geschultem Personal bedient werden.
4. Bei einer Fehlfunktion (Defekt) der Maschine, die Maschine sofort ausschalten. Die Maschine nur vom Hersteller oder qualifiziertem Fachpersonal reparieren lassen. Fragen sie nach Original-Ersatzteilen.

1.1 BESCHREIBUNG

Dieses Gerät ist eine professionelle Kühlvitrine, die für den Einsatz in Großküchen und Cateringbereichen entwickelt wurde.

Code	Maße (mm)	Gewicht (Kg)	Verpackungs-Maße (mm)
CLS.100	1000x880x1340	210	1040x920x1540
CLS.120	1200x880x1340	240	1240x920x1540
CLS.140	1400x880x1340	260	1440x920x1540
CLS.150	1500x880x1340	275	1540x920x1540

Code	Maße (mm)	Gewicht (Kg)	Verpackungs-Maße (mm)
ETİC.120	1200x840x1340	215	1240x900x1540
ETİC.150	1500x840x1340	290	1540x900x1540
ETİC.200	2000x840x1340	340	2040x900x1540

Code	Maße (mm)	Gewicht (Kg)	Verpackungs-Maße (mm)
URLA.100	1000x840x1340	215	1040x900x1540
URLA.120	1200x840x1340	240	1240x900x1540
URLA.150	1500x840x1340	290	1540x900x1540
URLA.200	2000x840x1340	325	2040x900x1540

1.2 TECHNISCHE INFORMATIONEN

Code	CLS.100	CLS.120	CLS.140	CLS.150
Kältemittel	R290	R290	R290	R290
Füllmenge (gr)	170	170	180	180
Anschluß (Kw)	0,5	0,5	0,6	0,6
Spannung (V)	220-230	220-230	220-230	220-230
QU. (mm^2)	3x1,5	3x1,5	3x1,5	3x1,5
Temperatur (°C)	+0 / +5	+0 / +5	+0 / +5	+0 / +5
Dichte (kg/m^3)	40	40	40	40

Product Code	ETİC 120	ETİC 150	ETİC.200	
Kältemittel	R290	R290	R290	
Füllmenge (gr)	190	190	450	
Anschluß (Kw)	0,6	0,6	0,75	
Spannung (V)	220-230	220-230	220-230	
QU. (mm^2)	3x1,5	3x1,5	3x1,5	
Temperatur (°C)	+0 / +5	+0 / +5	+0 / +5	
Dichte (kg/m^3)	40	40	40	

Product Code	URLA.100	URLA.120	URLA.150	URLA.200
Kältemittel	R290	R290	R290	R290
Füllmenge (gr)	250	300	350	370
Anschluß (Kw)	0,6	0,6	0,65	0,95
Spannung (V)	220-230	220-230	220-230	220-230
QU. (mm^2)	3x1,5	3x1,5	3x1,5	3x1,5
Temperatur (°C)	+0 / +5	+0 / +5	+0 / +5	+0 / +5
Dichte (kg/m^3)	40	40	40	40

1.3 TRANSPORT

Die Maschine kann nicht ohne geeignete Hilfsmittel transportiert werden. Benutzen sie deswegen ein geeignetes Transportmittel, einen Gabelstapler oder einen Hubwagen und beachten Sie die Transportsicherheit.

1.4 ENTPACKEN

Zum Öffnen der Verpackung dürfen keine scharfkantigen Gegenstände verwendet werden. Die Verpackung bitte vorsichtig öffnen. Alle Teile, die mit Lebensmitteln in Berührung kommen sind aus Edelstahl. Alle Kunststoffteile sind mit einem entsprechenden Symbol gekennzeichnet.
Kontrollieren sie die Maschine und Zubehörteile auf Transportschäden und Vollständigkeit.

2 MONTAGE

Stellen sie die Maschine auf eine feste und ebene Oberfläche um es vor Kippbewegungen zu bewahren.

Nur eine von uns registrierte und lizenzierte oder anerkannte Fachfirma und Fachkräfte dürfen die Geräte installieren und einen Kundendienst durchführen.

Der Stromanschluss muss von qualifiziertem und befugtem Personal durchgeführt werden.

Stellen sie sicher, das die Netzspannung der vom Hersteller angegebenen Betriebsspannung entspricht.

Die Erdung der Maschine muss mit den Normen und Sicherheitsvorschriften des entsprechenden Landes übereinstimmen.

Die Erdung der Maschine, muss an die naheliegendste Erdungsschiene angeschlossen werden.

Der Elektrische Anschluss, Hauptsicherung und der Fehlerstromschutzschalter muss mit den geltenden Vorschriften und Regeln übereinstimmen.

3 ALLGEMEINE HINWEISE

- Die Maschine nur in ausreichend beleuchteten und belüfteten Räumen benutzen.
- Die Maschine nicht in der Nähe von brennbaren oder explosiven Stoffen betreiben.
- Die Maschine nicht unnötig ohne Beladung oder mit geöffneten Türen betreiben.
- Beachten sie die Kapazität der Maschine.
- Benutzen sie passende Sicherheitsbekleidung und Ausrüstung.
- Falls die Maschine brennt oder Flammen sichtbar werden nicht in Panik geraten, (falls vorhanden) Gasventil oder Elektroschalter ausschalten oder den Netzstecker ziehen. Benutzen sie einen Feuerlöscher. Auf keinen Fall Wasser zum Löschen benutzen.
- Schäden die durch eine fehlende Erdung verursacht werden, werden nicht von der Gewährleistung abgedeckt.
- Das Gerät darf nicht direkter Sonneneinstrahlung ausgesetzt werden.
- Keine schweren Materialen Produkte auf die Maschine legen.

4 ANWENDUNG DER MASCHINE

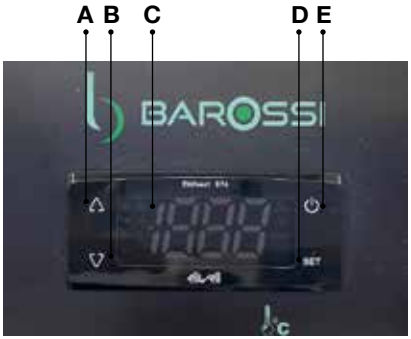

A: Temperatur erhöhen

B: Temperatur senken

C: Anzeige EIN/AUS

D: “SET” Bestätigungstaste

E: Gerät EIN/AUS

Anwendung;

• Vor der ersten Inbetriebnahme, die Innen- und die Aussenflächen der Maschine mit einem feuchten Tuch und einem geeigneten Reinigungsmittel reinigen und mit einem trockenen Tuch abwischen und abtrocknen.
• Den Stecker der Maschine einstecken.
• Den EIN/AUS Knopf auf EIN stellen.
• Gewünschte Temperatur mit den Tasten A und B einstellen.
• Bei der ersten Inbetriebnahme, die Maschine für 12 Stunden ohne Beladung betreiben, Türen und Öffnungen dabei geschlossen halten.
• Nachdem sie die Maschine beladen haben, die Türen schliessen.
• Wenn die Türen oft geöffnet werden oder offen gehalten werden oder die Maschine ohne Behältereinsätze betrieben wird verhindert dies eine ausreichende Kühlung der Produkte.
• Bei Nichtbenutzung des Gerätes den Ein/Aus-Schalter auf AUS stellen. Bei längerer Nichtbenutzung des Gerätes bitte den Netzstecker ziehen.

5 REINIGUNG und WARTUNG

Nach jeder Anwendung erforderlich;

• Achten sie darauf, dass bei der Reinigung der Maschine, der Netzstecker ausgesteckt und der Netzschalter ausgeschaltet ist.
• Täglich die Innenflächen und die Fächer der Maschine mit einem feuchten Tuch und geeignetem Reinigunsmittel abwischen und danach trocken abwischen. Dabei die Hygienevorschriften beachten.
• Das Steuerungspanel mit einem Tuch abwischen.
• Achten sie darauf, dass die benutzten Reinigungsmittel desinfizierend wirken und den gültigen Hygienevorschriften entsprechen.

• Benutzen sie bei der Reinigung keine Säure und ätzende Reinigungsmittel.
• Die Maschine nicht mit einem Wasserstrahl reinigen. Kurzschlussgefahr!

In regelmäßigen Abständen erforderlich;
• Die Wartung darf nur von befugtem und qualifiziertem Personal durchgeführt werden.
• Einmal im Monat den Kondensator im Motorbereich mit einer harten Bürste oder einem Druckluftgebläse reinigen.
• In regelmäßigen Abständen den Ventilator reinigen.
• Eine Jahreswartung muß von einem qualifizierten und zugelassenen Fachbetrieb durchgefürt werden.

6 FEHLER BEHEBUNG

MASCHINE FUNKTIONIERT NICHT	1. Kontrollieren sie ob der Netzstecker eingesteckt ist. 2. Überprüfen sie die Stromversorgung. 3. Überprüfen sie ob die Sicherung ausgelöst hat.
GERÄUSCHE AUS DER MASCHINE	1. Kontrollieren sie den Motor 2. Prüfen Sie den Kompressor und die Verrohrung auf Vibrationen.
DAS GERÄT HAT AUFGEHÖRT ZU ARBEITEN	1. Die Maschine kann wegen Niederspannung stoppen, in diesem Fall die Spannung überprüfen. 2. Bei anderen technischen Problemen stoppt die Maschine. In diesem Fall den Kundenservice anrufen.
INNEN-TEMPERATUR IST ZU HOCH GERÄT KÜHLT NICHT	1. Reinigen sie den Kondensator 2. Überprüfen sie die Belüftung. 3. Wenn heiße Produkte geladen wurden diese entfernen. 4. Wenn die Türen geöffnet oder keine Behälter eingesetzt sind diese schließen bzw. einsetzen.

• Die Maschine kühlt nicht zufriedenstellend.
• Wenn eine der Sicherheitsvorkehrungen nicht funktioniert.

*** Die Maschine nicht in Betrieb nehmen und den Kundendienst informieren!**

7 ERSATZTEILE / EXPLOSIONSZEICHNUNG

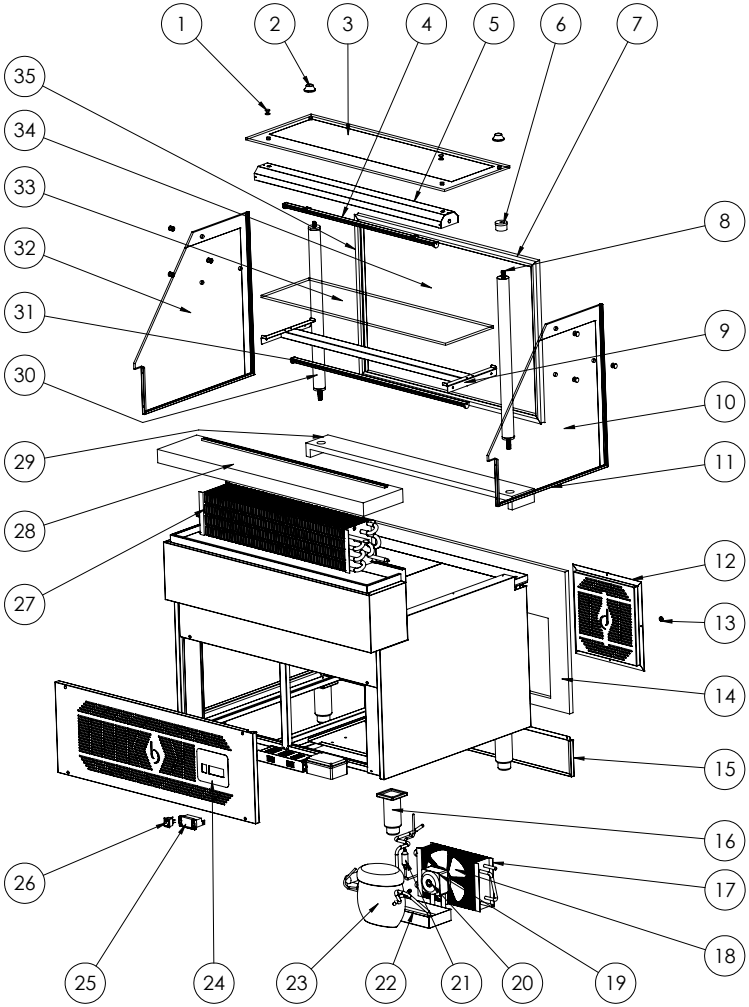

MM0000037 (CLS.100)

MM0000037 (CLS.100)

NO	TEILE CODE	TEILE BEZEICHNUNG	MENGE
1	HM0000080	Glas-zu-Glas-Stift	8
2	HM0000855	Obere Glas-Halterung (M8x40)	2
3	HM0000437	Oberes Glas (CL.G.100) (965x340x8 mm)	1
4	HYM0000752	LED-Gruppe Beleuchtung mit Rohr 100	1
5	HYM0000343	Beleuchtung CLS.100	1
6	HM0000856	Schwarze Kappe (Ø 42)	4
7	YM0001507	Vordere Schiene CLS-100	2
8	YM0002004	Rohrsystem-Befestigungsbolzen (M8x665)	2
9	HYM0000342	Zwischenboden-Beleuchtung (CLS.100)	1
10	HM0000435	Rechtes Seitenglas (CLASSICO)	1
11	YM0001237	Seitenrahmenprofil (CLS)	2
12	YM0001770	Lüftungsgitter (30x30)	1
13	HM0000808	Schraubenabdeckung (Ø 15)	4
14	HM0000425	Frontmöbel CLS.100 BRS 01	1
15	YM0000491	Bodensockelblech (100)	1
16	HM0000045	Chromfuß	4
17	HM0000717	Verdampfer (Lamellentyp, 75 cm, 14 Rohre)	1
18	HM0000378	Aluminium-Saugflügel (200 mm)	1
19	HM0000053	Lüftermotor (70 W)	1
20	HM0000736	Lüftergitter (200 mm) METALL	1
21	HM0000188	Trockner 3/8	1
22	HM0000177	Verdampferheizung (220 V / 190 W) L:190x12 CR-Ni, 100 cm mit PTC-Kabelausgang	1
23	HM0000786	Kompressor	1
24	HM0000723	Schwarzes Etikett (Mit Schalter)	1
25	HM0000028	Digital-Thermostat	1
26	HM0000030	Breiter Beleuchtungsschalter	1
27	HM0000950	Kondensator	1
28	HM0000428	Granitplatte CLS.100 Oben	1
29	HM0000431	Granitplatte CLS.100 Vorne	1
30	YM0001577	Rohr (Ø 40 x 635 mm)	2
31	HYM0000753	LED-Gruppe (Zwischenboden) (100)	1
32	HM0000436	Linkes Seitenglas (CLASSICO)	1
33	HM0000443	Zwischenboden-Glas (CLS.100)	1
34	HM0000440	Front-Isolierglas (CLS.100)	1
35	YM0001506	Vertikale Führungsschiene (CLS)	2

7 ERSATZTEILE / EXPLOSIONSZEICHNUNG

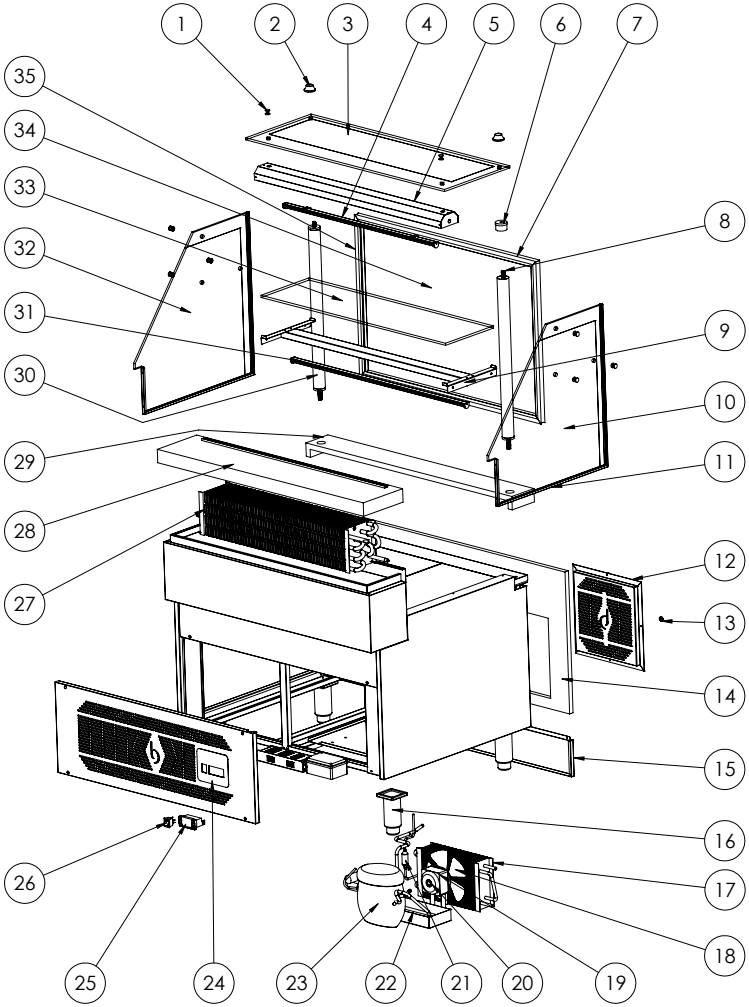

MM0000175 (CLS.120)

MM0000175 (CLS.120)

NO	TEILE CODE	TEILE BEZEICHNUNG	MENGE
1	HM0000080	Glas-zu-Glas-Stift	8
2	HM0000855	Obere Glas-Halterung (M8x40)	2
3	HM0001424	Oberes Glas (CL.G.120) (965x340x8 mm)	1
4	HYM0000754	LED-Gruppe Beleuchtung mit Rohr 100	1
5	HYM0000574	Beleuchtung CLS.120	1
6	HM0000856	Schwarze Kappe (Ø 42)	4
7	YM0001508	Vordere Schiene CLS-120	2
8	YM0002004	Rohrsystem-Befestigungsbolzen (M8x665)	2
9	HYM0000575	Zwischenboden-Beleuchtung (CLS.120)	1
10	HM0000435	Rechtes Seitenglas (CLASSICO)	1
11	YM0001237	Seitenrahmenprofil (CLS)	2
12	YM0001770	Lüftungsgitter (30x30)	1
13	HM0000808	Schraubenabdeckung (Ø 15)	4
14	HM0000453	Frontmöbel CLS.120 BRS 01	1
15	YM0000874	Bodensockelblech (120)	1
16	HM0000045	Chromfuß	4
17	HM0000717	Verdampfer (Lamellentyp, 75 cm, 14 Rohre)	1
18	HM0000378	Aluminium-Saugflügel (200 mm)	1
19	HM0000053	Lüftermotor (70 W)	1
20	HM0000736	Lüftergitter (200 mm) METALL	1
21	HM0000188	Trockner 3/8	1
22	HM0000177	Verdampferheizung (220 V / 190 W) L:190x12 CR-Ni, 100 cm mit PTC-Kabelausgang	1
23	HM0000786	Kompressor	1
24	HM0000723	Schwarzes Etikett (Mit Schalter)	1
25	HM0000028	Digital-Thermostat	1
26	HM0000030	Breiter Beleuchtungsschalter	1
27	HM0000950	Kondensator	1
28	HM0001422	Granitplatte CLS.120 Oben	1
29	HM0001421	Granitplatte CLS.120 Vorne	1
30	YM0001577	Rohr (Ø 40 x 635 mm)	2
31	HYM0000755	LED-Gruppe (Zwischenboden) (100)	1
32	HM0000436	Linkes Seitenglas (CLASSICO)	1
33	HM0001428	Zwischenboden-Glas (CLS.120)	1
34	HM0001425	Front-Isolierglas (CLS.120)	1
35	YM0001506	Vertikale Führungsschiene (CLS)	2

7 ERSATZTEILE / EXPLOSIONSZEICHNUNG

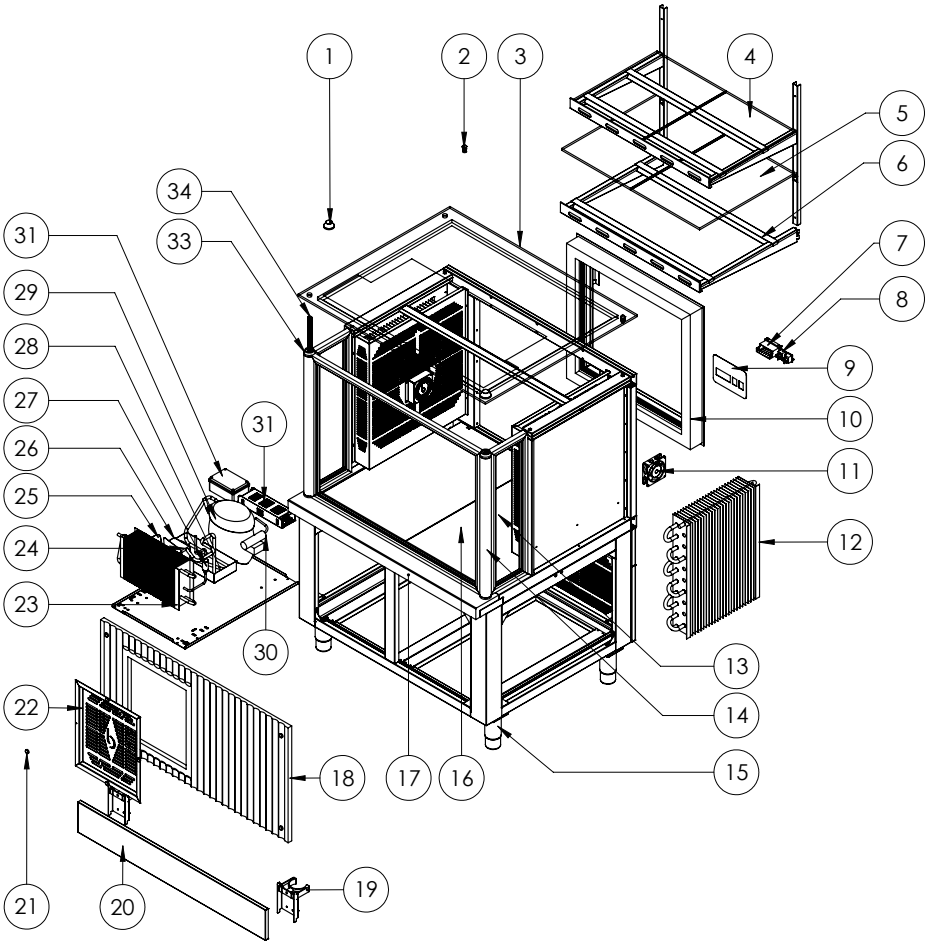

MM0000327 (ETİC.100)

MM0000327 (ETİC.100)

NO	TEILE CODE	TEILE BEZEICHNUNG	MENGE
1	HM0000080	Obere Glas-Halterung (M8x40)	2
2	HM0000855	Glasschraube (M10x20)	2
3	HM0001424	Oberes Glas (ETIC.100)	1
4	HYM0000754	Oberes Fachboden-Glas (ETIC.100)	2
5	HYM0000574	Unteres Fachboden-Glas (ETIC.100)	2
6	HM0000856	LED-Streifen	4
7	YM0001508	Digitalprozessor	1
8	YM0002004	Breiter Lichtschalter	2
9	HYM0000575	Schwarzes Etikett (mit Doppelschalter)	1
10	HM0000435	Aluminium Einbautür (ETIC.100)	1
11	YM0001237	Quadratischer Lüfter (9,2 x 9,2 x 2,5 cm)	2
12	YM0001770	Verdampferlamelle Seite (45x8)	2
13	HM0000808	Seitenglas (ETIC)	2
14	HM0000453	Rohr (Ø42 x 645 mm) ETIC	2
15	YM0000874	Chromfuß (150 mm)	4
16	HM0000045	Frontglas (ETIC.100)	1
17	HM0000717	Granit (ETIC.100)	1
18	HM0000378	Frontmöbel ETIC.100 BRS 01	1
19	HM0000053	Ø63 Abwasserrohrschelle (Pimaş Klemme)	2
20	HM0000736	Bodensockelblech 100	1
21	HM0000188	Schraubenabdeckung (Ø 15)	4
22	HM0000177	Lüftungsgitter (30x35)	1
23	HM0000950	Kondensator	1
24	HM0000723	Aluminium-Saugflügel (250 mm)	1
25	HM0000028	Lüftergitter (250 mm)	1
26	HM0000030	Lüftermotor (70 W)	1
27	HM0000950	Trockner 3/8	1
28	HM0001422	Verdampfer-Heizelement (220 V / 190 W)	1
29	HM0000303	Kompressor	1
30	YM0001577	Ventil mit Rohr (1/4")	2
31	HYM0000755	Anschlussdose (80x120x50)	1
32	HM0000436	LED-Trafo (10 A)	1
33	HM0001428	Schwarze Kappe (Ø 42)	1
34	HM0001425	Rohrsystem-Befestigungsbolzen (M8x665)	2

7 ERSATZTEILE / EXPLOSIONSZEICHNUNG

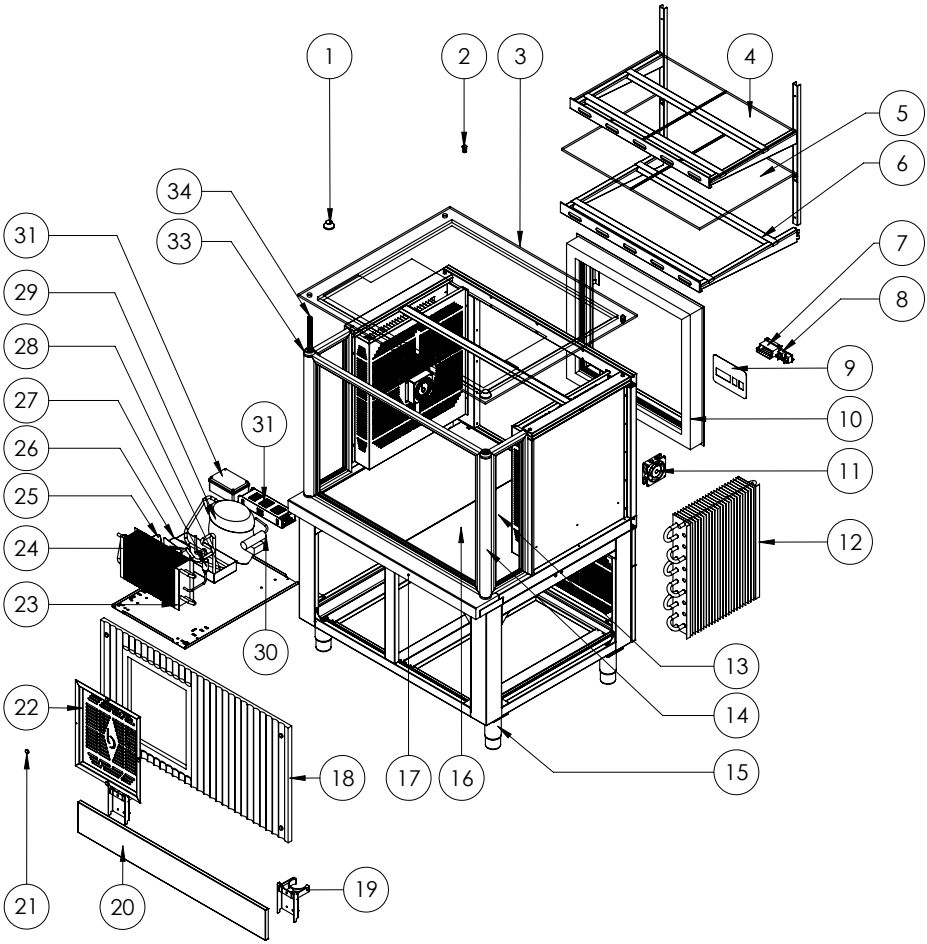

MM0000322 (ETİC.120)

MM0000322 (ETİC.120)

NO	TEILE CODE	TEILE BEZEICHNUNG	MENGE
1	HM0000080	Obere Glas-Halterung (M8x40)	2
2	HM0000855	Glasschraube (M10x20)	2
3	HM0000466	Oberes Glas (ETIC.100)	1
4	HM0000468	Oberes Fachboden-Glas (ETIC.100)	2
5	HM0000467	Unteres Fachboden-Glas (ETIC.100)	2
6	HM0000856	LED-Streifen	4
7	YM0001508	Digitalprozessor	1
8	YM0002004	Breiter Lichtschalter	2
9	HYM0000575	Schwarzes Etikett (mit Doppelschalter)	1
10	HM0000435	Aluminium-Schiebetür (ETIC.120)	1
11	YM0001237	Quadratischer Lüfter (9,2 x 9,2 x 2,5 cm)	2
12	YM0001770	Verdampferlamelle Seite (45x8)	2
13	HM0000808	Seitenglas (ETIC)	2
14	HM0000453	Rohr (Ø42 x 645 mm) ETIC	2
15	YM0000874	Chromfuß (150 mm)	4
16	HM0001478	Frontglas (ETIC.120)	1
17	HM0000473	Granit (ETIC.120)	1
18	HM0001477	Frontmöbel ETIC.120 BRS 01	1
19	HM0000053	Ø63 Abwasserrohrschelle (Pimaş Klemme)	2
20	HM0000736	Bodensockelblech 120	1
21	HM0000188	Schraubenabdeckung (Ø 15)	4
22	HM0000177	Lüftungsgitter (30x35)	1
23	HM0000786	Kondensator	1
24	HM0000723	Aluminium-Saugflügel (250 mm)	1
25	HM0000028	Lüftergitter (250 mm)	1
26	HM0000030	Lüftermotor (70 W)	1
27	HM0000950	Trockner 3/8	1
28	HM0001422	Verdampfer-Heizelement (220 V / 190 W)	1
29	HM0001421	Kompressor	1
30	YM0001577	Ventil mit Rohr (1/4")	2
31	HYM0000755	Anschlussdose (80x120x50)	1
32	HM0000436	LED-Trafo (10 A)	1
33	HM0001428	Schwarze Kappe (Ø 42)	1
34	HM0001425	Rohrsystem-Befestigungsbolzen (M8x665)	2

7 ERSATZTEILE / EXPLOSIONSZEICHNUNG

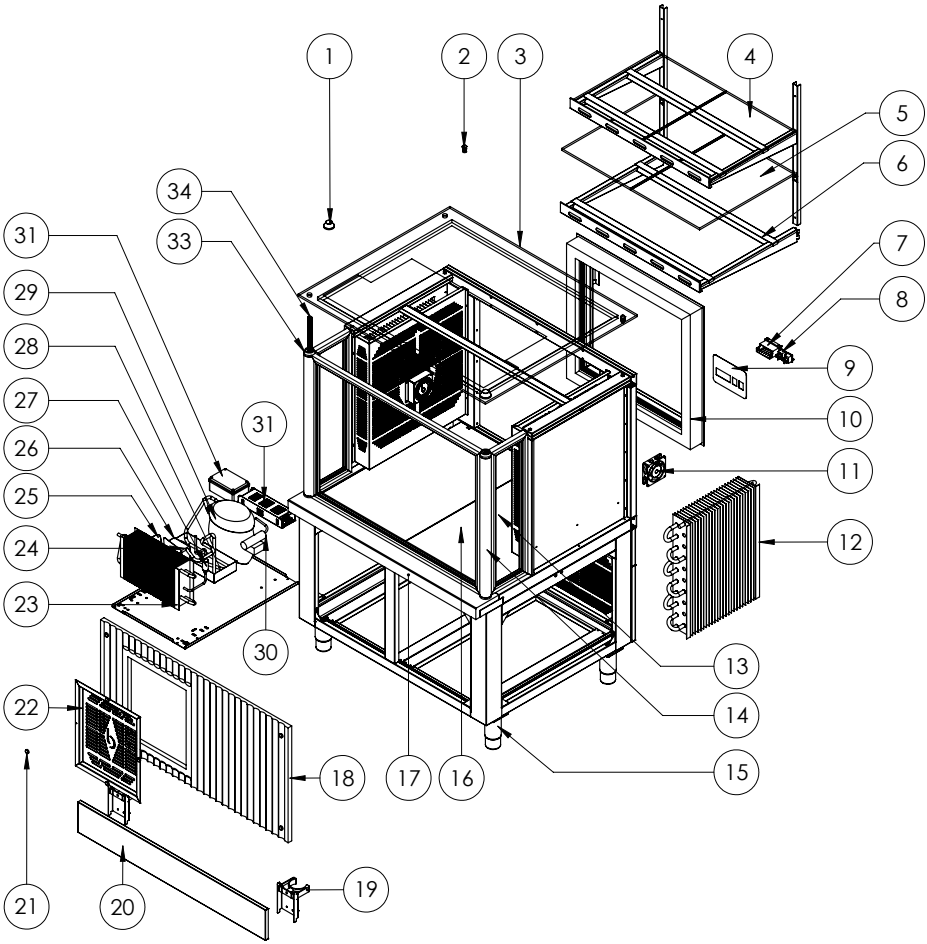

MM0000323 (ETİC.150)

MM0000323 (ETİC.150)

NO	TEILE CODE	TEILE BEZEICHNUNG	MENGE
1	HM0000080	Obere Glas-Halterung (M8x40)	2
2	HM0000855	Glasschraube (M10x20)	2
3	HM0000755	Oberes Glas (ETIC.150)	1
4	HM0000757	Oberes Fachboden-Glas (ETIC.150)	2
5	HM0000756	Unteres Fachboden-Glas (ETIC.150)	2
6	HM0000856	LED-Streifen	4
7	YM0001508	Digitalprozessor	1
8	YM0002004	Breiter Lichtschalter	2
9	HYM0000575	Schwarzes Etikett (mit Doppelschalter)	1
10	HM0001483	Aluminium-Schiebetür (ETIC.150)	1
11	YM0001237	Quadratischer Lüfter (9,2 x 9,2 x 2,5 cm)	2
12	HM0000828	Verdampferlamelle Seite (45x14)	2
13	HM0000808	Seitenglas (ETIC)	2
14	HM0000453	Rohr (Ø42 x 645 mm) ETIC	2
15	YM0000874	Chromfuß (150 mm)	4
16	HM0001482	Frontglas (ETIC.150)	1
17	HM0000760	Granit (ETIC.150)	1
18	HM0001481	Frontmöbel ETIC.150 BRS 01	1
19	HM0000053	Ø63 Abwasserrohrschelle (Pimaş Klemme)	2
20	HM0000736	Bodensockelblech 150	1
21	HM0000188	Schraubenabdeckung (Ø 15)	4
22	HM0000177	Lüftungsgitter (30x35)	1
23	HM0000786	Kondensator	1
24	HM0000723	Aluminium-Saugflügel (250 mm)	1
25	HM0000028	Lüftergitter (250 mm)	1
26	HM0000030	Lüftermotor (70 W)	1
27	HM0000950	Trockner 3/8	1
28	HM0001422	Verdampfer-Heizelement (220 V / 190 W)	1
29	HM0001328	Kompressor	1
30	YM0001577	Ventil mit Rohr (1/4")	2
31	HYM0000755	Anschlussdose (80x120x50)	1
32	HM0000436	LED-Trafo (10 A)	1
33	HM0001428	Schwarze Kappe (Ø 42)	4
34	HM0001425	Rohrsystem-Befestigungsbolzen (M8x665)	2

7 ERSATZTEILE / EXPLOSIONSZEICHNUNG

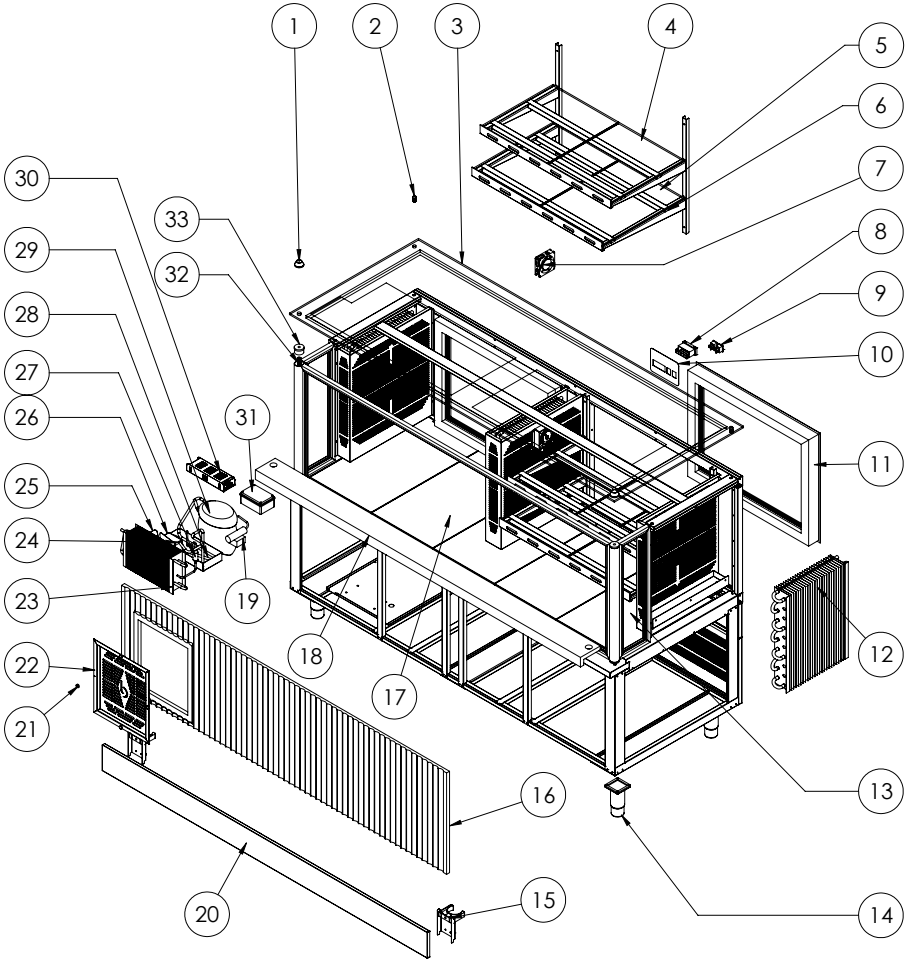

MM0000169 (ETİC.200)

MM0000169 (ETİC.200)

NO	TEILE CODE	TEILE BEZEICHNUNG	MENGE
1	HM0000080	Obere Glas-Halterung (M8x40)	2
2	HM0000855	Glasschraube (M10x20)	2
3	HM0001460	Oberes Glas (ETIC.200)	1
4	HM0001462	Oberes Fachboden-Glas (ETIC.200)	4
5	HM0001461	Unteres Fachboden-Glas (ETIC.200)	4
6	YHM0000681	LED-Streifen	4
7	M0000835	Quadratischer Lüfter (9,2 x 9,2 x 2,5 cm)	2
8	YM0001508	Digitalprozessor	2
9	YM0002004	Breiter Lichtschalter	2
10	HYM0000575	Schwarzes Etikett (mit Doppelschalter)	1
11	HM0001465	Aluminium-Schiebetür (ETIC.200)	2
12	HM0000828	Verdampferlamelle Seite (45x14)	3
13	HM0001479	Seitenglas (ETIC)	2
14	YM0000874	Chromfuß (150 mm)	6
15	HM0000053	Ø63 Abwasserrohrschelle (Pimaş Klemme)	2
16	HM0001463	Frontmöbel ETIC.200 BRS 01	1
17	HM0001459	Frontglas (ETIC.200)	1
18	HM0001458	Granit (ETIC.200)	1
19	HM0000701	Ventil mit Rohr (1/4")	1
20	HM0002687	Bodensockelblech 200	1
21	HM0000808	Schraubenabdeckung (Ø 15)	6
22	HM0000138	Lüftungsgitter (30x35)	1
23	HM0000320	Kondensator	1
24	HM0000735	Aluminium-Saugflügel (250 mm)	1
25	HM0000018	Lüftergitter (250 mm)	1
26	HM0000030	Lüftermotor (70 W)	1
27	HM0000950	Trockner 3/8	1
28	HM0001422	Verdampfer-Heizelement (220 V / 190 W)	1
29	HM0001328	Kompressor	1
30	HM0000436	LED-Trafo (10 A)	1
31	HYM0000755	Anschlussdose (80x120x50)	1
32	HM0002004	Rohrsystem-Befestigungsbolzen (M8x665)	2
33	HM0001428	Schwarze Kappe (Ø 42)	4

7 ERSATZTEILE / EXPLOSIONSZEICHNUNG

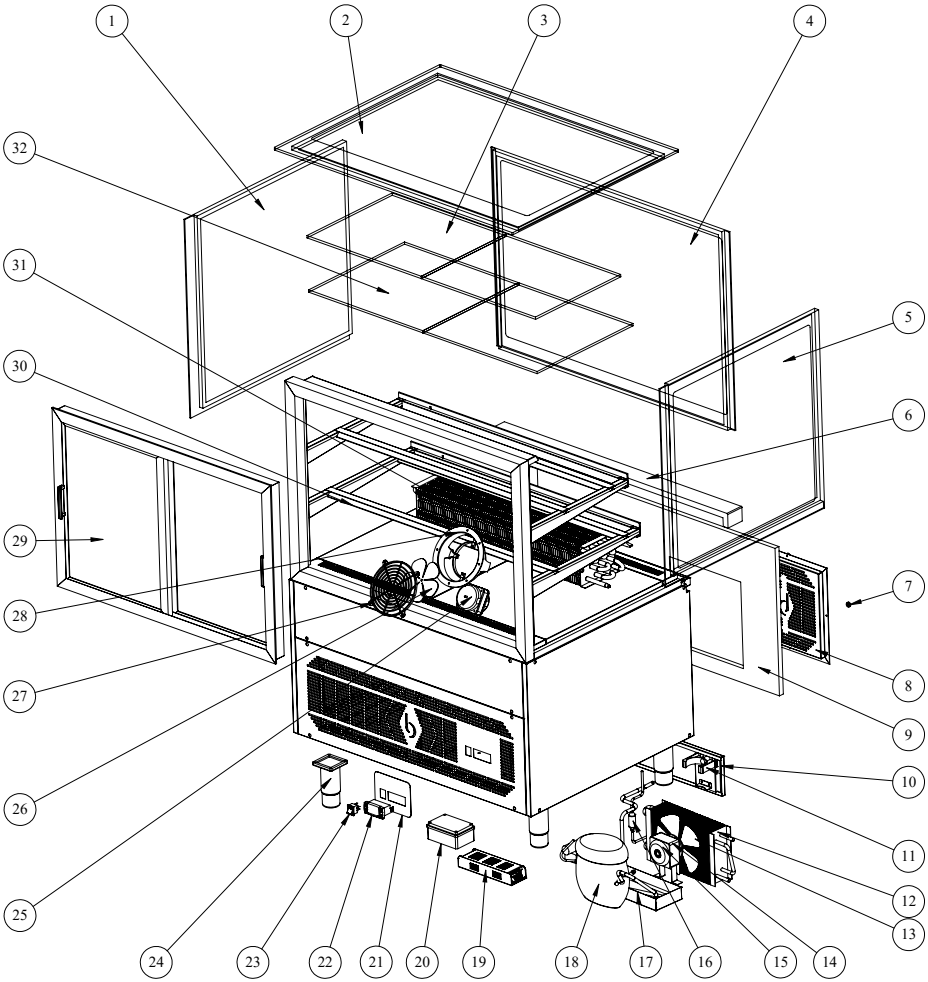

MM0000324 (URLA.100)

MM0000324 (URLA.100)

NO	TEILE CODE	TEILE BEZEICHNUNG	MENGE
1	HM0001484	Linkes Seitenglas URLA	1
2	HM0001162	Oberes Glas URLA.100	1
3	HM0001161	Regalglas oben URLA.100	2
4	HM0001486	Vorderes Glas URLA.100	1
5	HM0001485	Rechtes Seitenglas URLA	1
6	HM0001151	Granit Extra Star Galaxy URLA.100	1
7	HM0000808	Schraubkappe (Ø 15)	4
8	YM0001770	Belüftungslamelle (30x30)	1
9	HM0001487	Vordermöbel URLA.100 BRS 01	1
10	YM0000873	Sockelblech (100)	1
11	HM0001119	Ø63 Pimaş-Klemme	2
12	HM0000950	Kondensator	1
13	HM0000735	Lüfterflügel (25 cm.)	1
14	HM0000018	Lüfterkäfig	1
15	HM0000053	Lüftermotor (70 W.)	1
16	HM0000188	Drayer 3/8	1
17	HM0000177	Verdampferwiderstand (220 V / 190 W)	1
18	HM0001349	Kompressor	1
19	HM0000552	LED-Trafo 10 A	1
20	HM0001018	Opake Abzweigdose (80x120x50)	1
21	HM0000723	Schwarzes Etikett (Mit Schlüssel)	1
22	HM0000321	Digitalprozessor	1
23	HM0000030	Breiter Lichtschalter	1
24	HM0000045	Chromfuß	4
25	HM0000999	Lüftermotor (53 W.)	2
26	HM0000712	Lüfterflügel (15 cm.)	2
27	HM0000738	Lüfterschutzplastik (150 mm.)	2
28	HM0000737	Milchring (150 mm.)	2
29	HM0001488	Aluminiumrahmen Schiebefenster URLA.100	1
30	YM0002117	LED URLA.100	4
31	HM0000717	Heizkörper 75 cm. (14 Rohrleitungen)	1
32	HM0001160	Unteres Fachboden-Glas (URLA.100)	2

7 ERSATZTEILE / EXPLOSIONSZEICHNUNG

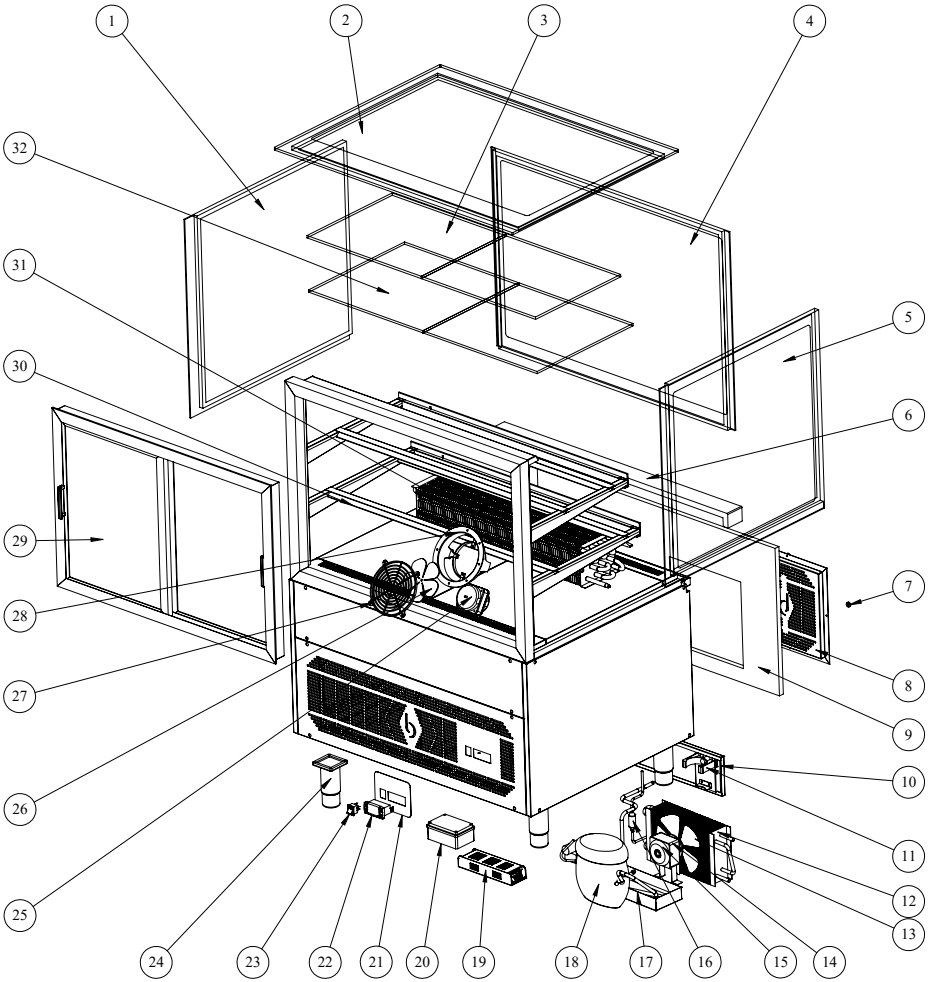

MM0000325 (URLA.120)

MM0000325 (URLA.120)

NO	TEILE CODE	TEILE BEZEICHNUNG	MENGE
1	HM0001484	Linkes Seitenglas URLA	1
2	HM0000451	Oberes Glas URLA.120	1
3	HM0000457	Regalglas oben URLA.120	2
4	HM0001490	Vorderes Glas URLA.120	1
5	HM0001485	Rechtes Seitenglas URLA	1
6	HM0000458	Granit URLA.120	1
7	HM0000808	Schraubkappe (Ø 15)	4
8	YM0001770	Belüftungslamelle (30x30)	1
9	HM0001489	Vordermöbel URLA.120 BRS 01	1
10	YM0000874	Sockelblech (120)	1
11	HM0001119	Ø63 Pimaş-Klemme	2
12	HM0000988	Kondensator	1
13	HM0000735	Lüfterflügel (25 cm.)	1
14	HM0000018	Lüfterkäfig	1
15	HM0000053	Lüftermotor (70 W.)	1
16	HM0000188	Drayer 3/8	1
17	HM0000177	Verdampferwiderstand (220 V / 190 W)	1
18	HM0001349	Kompressor	1
19	HM0000552	LED-Trafo 10 A	1
20	HM0001018	Opake Abzweigdose (80x120x50)	1
21	HM0000723	Schwarzes Etikett (Mit Schlüssel)	1
22	HM0000321	Digitalprozessor	1
23	HM0000030	Breiter Lichtschalter	1
24	HM0000045	Chromfuß	4
25	HM0000999	Lüftermotor (53 W.)	2
26	HM0000712	Lüfterflügel (15 cm.)	2
27	HM0000738	Lüfterschutzplastik (150 mm.)	2
28	HM0000737	Milchring (150 mm.)	2
29	HM0001491	Aluminiumrahmen Schiebefenster URLA.120	1
30	YM0002117	LED URLA.120	4
31	HM0000718	Heizkörper 95 cm. (14 Rohrleitungen)	1
32	HM0000456	Unteres Fachboden-Glas (URLA.120)	2

7 ERSATZTEILE / EXPLOSIONSZEICHNUNG

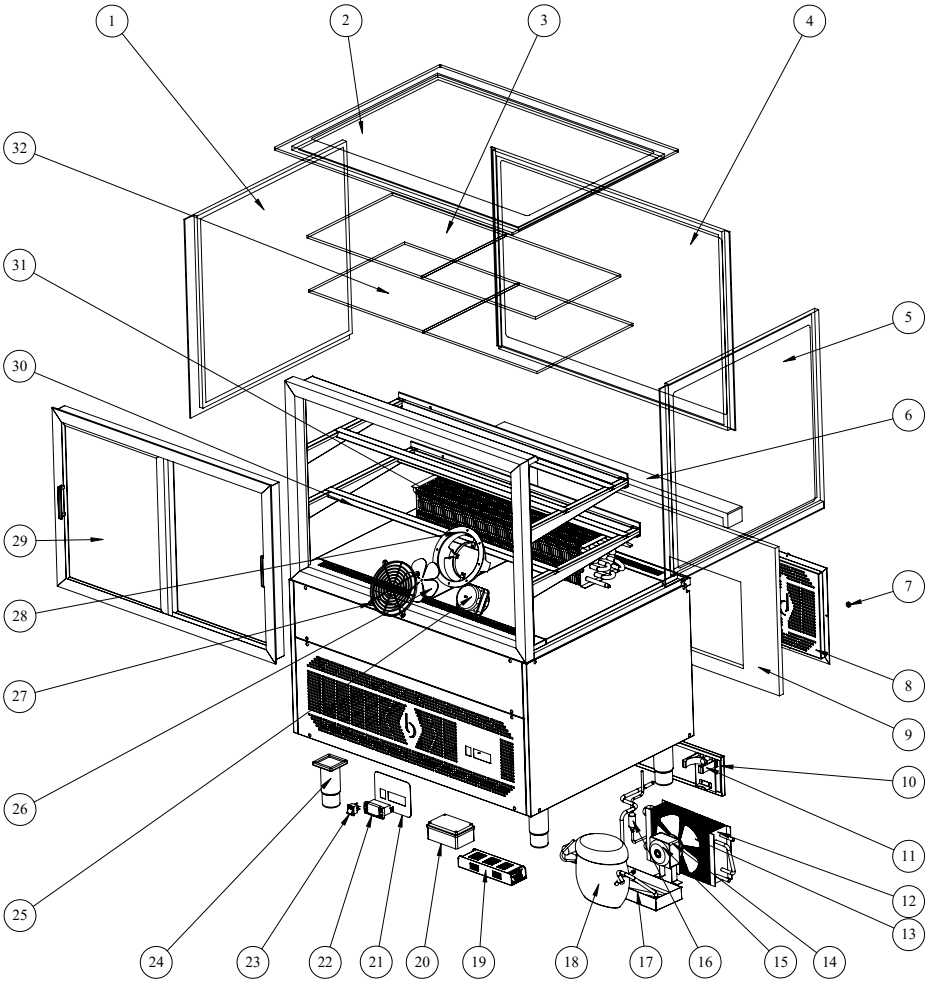

MM0000326 (URLA.150)

MM0000326 (URLA.150)

NO	TEILE CODE	TEILE BEZEICHNUNG	MENGE
1	HM0001484	Linkes Seitenglas URLA	1
2	HM00011624	Oberes Glas URLA.150	1
3	HM0001167	Regalglas oben URLA.150	2
4	HM0001493	Vorderes Glas URLA.150	1
5	HM0001485	Rechtes Seitenglas URLA	1
6	HM0001168	Granit URLA.150	1
7	HM0000808	Schraubkappe (Ø 15)	4
8	YM0001770	Belüftungslamelle (30x30)	1
9	HM0001492	Vordermöbel URLA.150 BRS 01	1
10	YM0000875	Sockelblech (150)	1
11	HM0001119	Ø63 Pimaş-Klemme	2
12	HM0000988	Kondensator	1
13	HM0000735	Lüfterflügel (25 cm.)	1
14	HM0000018	Lüfterkäfig	1
15	HM0000053	Lüftermotor (70 W.)	1
16	HM0000188	Drayer 3/8	1
17	HM0000177	Verdampferwiderstand (220 V / 190 W)	1
18	HM0001328	Kompressor	1
19	HM0000552	LED-Trafo 10 A	1
20	HM0001018	Opake Abzweigdose (80x120x50)	1
21	HM0000723	Schwarzes Etikett (Mit Schlüssel)	1
22	HM0000321	Digitalprozessor	1
23	HM0000030	Breiter Lichtschalter	1
24	HM0000045	Chromfuß	4
25	HM0000999	Lüftermotor (53 W.)	3
26	HM0000712	Lüfterflügel (15 cm.)	3
27	HM0000738	Lüfterschutzplastik (150 mm.)	3
28	HM0000737	Milchring (150 mm.)	3
29	HM0001494	Aluminiumrahmen Schiebefenster URLA.150	1
30	YM0002117	LED URLA.150	4
31	HM0001169	Heizkörper 125 cm. (14 Rohrleitungen)	1
32	HM0001166	Unteres Fachboden-Glas (URLA.150)	2

7 ERSATZTEILE / EXPLOSIONSZEICHNUNG

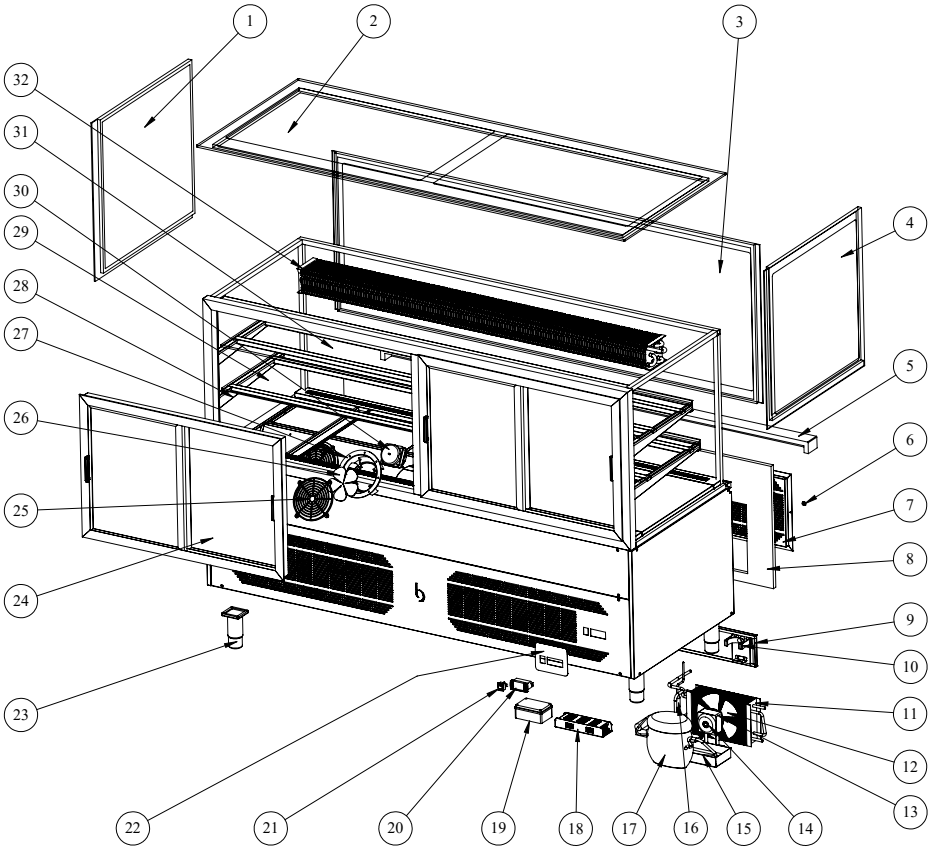

MM0000334 (URLA.200)

MM0000334 (URLA.200)

NO	TEILE CODE	TEILE BEZEICHNUNG	MENGE
1	HM0001484	Linkes Seitenglas URLA	1
2	HM0000186	Oberes Glas URLA.200	1
3	HM0001612	Frontglas URLA.200	1
4	HM0001485	Rechtes Seitenglas URLA	1
5	HM0000300	Granitplatte URLA.200	1
6	HM0000808	Schraubenabdeckung (Ø 15)	6
7	YM0002783	Lüftungsgitter (68x30)	1
8	HM0001350	Frontmöbel URLA.200 BRS 01	1
9	YM0000899	Bodensockelblech (200)	1
10	HM0001119	Ø63 Abflussrohrschelle (Pimaş-Klemme)	2
11	HM0001327	Kondensator	1
12	HM0000735	Lüfterflügel (25 cm)	1
13	HM0000053	Lüftermotor (70 W)	1
14	HM0000018	Lüftergitter	1
15	HM0000177	Verdampferheizung (220V / 190 W)	1
16	HM0000188	Trockner 3/8	1
17	HM0001611	Kompressor	1
18	HM0001005	LED-Trafo 17 A	1
19	HM0001018	Opake Abzweigdose (80x120x50)	1
20	HM0000321	Digitalprozessor	1
21	HM0000030	Breiter Lichtschalter	1
22	HM0000723	Schwarzes Etikett (mit Schalter)	1
23	HM0000045	Chromfuß	6
24	HM0001613	Aluminium-Schiebefensterrahmen URLA.200	1
25	HM0000738	Lüfterabdeckung aus Kunststoff (150 mm)	4
26	HM0000712	Lüfterflügel (15 cm)	4
27	HM0000737	Milchring (150 mm)	4
28	YM0002117	LED URLA.200	4
29	HM0000447	Unteres Regalglas URLA.200	2
30	HM0000999	Lüftermotor (53 W)	4
31	HM0000187	Oberes Regalglas URLA.200	2
32	HM0000294	Rippenrohrregister 165 cm (14 Röhren)	1

8 ELEKTRISCHER SCHALTPLAN

BM.(80)

BM.(110)

İÇİNDEKİLER

1	**GENEL BİLGİLER**	**60**
1.1	TANIMLAR	**60**
1.2	TEKNİK BİLGİLER	**61**
1.3	TAŞIMA	**62**
1.4	PAKETİ AÇILIMI	**62**
2	**MONTAJ**	**62**
3	**GENEL UYARILAR**	**63**
4	**CİHAZIN KULLANIMI**	**64**
5	**TEMİZLİK ve BAKIM**	**64**
6	**SORUN GİDERME**	**65**
7	**YEDEK PARÇA LİSTESİ-DEMONTE GÖRÜNÜŞ**	**66**
8	**ELEKTRİK DEVRE ŞEMASI**	**86**

1 GENEL BİLGİLER

Bu cihazı montaj etmeden önce çalıştırma ve bakım talimatlarını dikkatlice okuyunuz. Yanlış montaj ve parça değişimi ürüne hasar verebilir yada kişileri yaralamaya sebebiyet verebilir. Cihaza kasıtlı hasar verme, ihmal, talimatlara ve yönetmeliklere uymamaktan dolayı oluşan hasarlar veya yanlış bağlantılar firmamız sorumluluğunda değildir. Cihaza yetkisiz müdahale,ürünün garantisini geçersiz kılacaktır.

1. Bu kitapçığı başka operatörlere gelecekte referans olması bakımından el altında güvenli bir yerde muhafaza ediniz..
2. **Cihaz montajı, kullanılacağı ülkedeki mevcut yönetmeliklere ve talimatlara göre yetkili personel tarafından yapılmalıdır.**
3. Bu cihaz eğitim verilmiş kişiler tarafından kullanılmalıdır.
4. Cihazın arızalanması durumunda cihazı kapatınız. Cihaza sadece üretici tarafından yetkilendirilmiş bir servis merkezi hizmet vermelidir. Orjinal yedek parça isteyiniz.

1.1 TANIMLAR

* Bu yüksek verimliliğe sahip cihaz, endüstriyel mutfaklarda kullanım için özel olarak geliştirilmiş profesyonel bir soğutma vitrindir.

Kodu	Ebatlar (mm)	Ağırlık (Kg)	Paketleme ölçüleri (mm)
CLS.100	1000x880x1340	210	1040x920x1540
CLS.120	1200x880x1340	240	1240x920x1540
CLS.140	1400x880x1340	260	1440x920x1540
CLS.150	1500x880x1340	275	1540x920x1540

Kodu	Ebatlar (mm)	Ağırlık (Kg)	Paketleme ölçüleri (mm)
ETİC.120	1200x840x1340	215	1240x900x1540
ETİC.150	1500x840x1340	290	1540x900x1540
ETİC.200	2000x840x1340	340	2040x900x1540

Kodu	Ebatlar (mm)	Ağırlık (Kg)	Paketleme ölçüleri (mm)
URLA.100	1000x840x1340	215	1040x900x1540
URLA.120	1200x840x1340	240	1240x900x1540
URLA.150	1500x840x1340	290	1540x900x1540
URLA.200	2000x840x1340	325	2040x900x1540

1.2 TEKNİK BİLGİLER

Kodu	CLS.100	CLS.120	CLS.140	CLS.150
Gaz Gramajı (gr)	R290	R290	R290	R290
Güç (Kw)	170	170	180	180
Çalışma gerilimi (V)	0,5	0,5	0,6	0,6
Kablo kesiti (mm²)	220-230	220-230	220-230	220-230
Çalışma Aralığı (ºC)	3x1,5	3x1,5	3x1,5	3x1,5
Yoğunluk (kg/m³)	+0 / +5	+0 / +5	+0 / +5	+0 / +5
Dichte (kg/m³)	40	40	40	40

Kodu	ETİC 120	ETİC 150	ETİC.200	
Gaz Gramajı (gr)	R290	R290	R290	
Güç (Kw)	190	190	450	
Çalışma gerilimi (V)	0,6	0,6	0,75	
Kablo kesiti (mm²)	220-230	220-230	220-230	
Çalışma Aralığı (ºC)	3x1,5	3x1,5	3x1,5	
Yoğunluk (kg/m³)	+0 / +5	+0 / +5	+0 / +5	
Dichte (kg/m³)	40	40	40	

Kodu	URLA.100	URLA.120	URLA.150	URLA.200
Gaz Gramajı (gr)	R290	R290	R290	R290
Güç (Kw)	250	300	350	370
Çalışma gerilimi (V)	0,6	0,6	0,65	0,95
Kablo kesiti (mm^2)	220-230	220-230	220-230	220-230
Çalışma Aralığı (ºC)	3x1,5	3x1,5	3x1,5	3x1,5
Yoğunluk (kg/m^3)	+0 / +5	+0 / +5	+0 / +5	+0 / +5
Dichte (kg/m^3)	40	40	40	40

1.3 TAŞIMA

*Bu cihaz elde taşınamaz. Bu nedenle cihazı taşımak için bir yük kaldırma aracı (forklift veya transpalet) kullanınız. Forklift veya transpaletin kaldırma kolları cihazın altından yarıdan fazla kısmına kadar ulaşmalıdır.

1.4 PAKETİ AÇMA

*Cihaz, kullanılan ülkedeki yönetmeliklere göre açılmalı ve ambalajlarının imhası yapılmalıdır. Gıda ile temas eden parçalar paslanmaz çeliktir. Tüm plastik parçalar, malzemenin sembolü ile işaretlidir.

*Cihazın parçalarının eksiksiz geldiğini ve nakliye esnasında herhangi bir hasara uğrayıp uğramadığını kontrol ediniz.

2 MONTAGE

Ürünü düz ve sağlam bir zemin üzerine yerleştiriniz, devrilme rikslerine karşı gerekli önlemleri alınız.

Cihaza montaj ve servis hizmeti verecek personelin, konusunda uzman ve firmamız tarafından montaj-servis lisansına sahip olması zorunluluğu vardır.

Elektrik güç kaynağına bağlantı ,yetkili bir kişi tarafından yapılmalıdır.

Cihaza bağladığınız gerilimin, cihaz etiketinde yazan gerilim değeri ile aynı olduğundan emin olunuz.

Cihazın topraklama bağlantısı, standartlara ve güvenlik kurallarına uygun olarak yapılmalıdır.

Cihazın topraklaması, elektrik tesisatının en yakın panodaki topraklama hattına bağlanmalıdır.

Cihaz elektrik bağlantısının, ana sigorta ve kaçak akım sigortası yürürlükte yönetmeliklere ve kurallara göre yapılmalıdır.

İki cihaz yan yana yerleştirilecek ise, aralarında en az 2 cm boşluk bırakılmalıdır. Böylece yoğunlaşmayı önlemiş olursunuz.

3 GENEL UYARILAR

- Cihazı, yeterli aydınlatma olmayan tesislerde kullanmayınız.
- Cihazı kullanırken hareketli parçalara kesinlikle dokunmayınız.
- Cihazı, yanıcı ve patlayıcı maddelerin bulunduğu ortamlara yakın yere montaj etmeyiniz.
- Cihazı boşta çalıştırmayınız.
- Cihazın kapasitesinin çok altında/üstünde yükleme yapmayınız.
- Uygun koruyucu ekipmanlar kullanmadan cihaza müdahalede bulunmayınız.
- Cihazın kullanıldığı alanda herhangi bir sebeple çıkan, yangın, alev parlaması gibi durumlarda hızlı bir şekilde (varsa) gaz vanalarını ve elektrik şalterlerini kapatarak yangın söndürücü kullanınız. Alevi söndürmek için asla su kullanmayınız.
- Topraklama bağlantısı olmamasından kaynaklanan hasarlar garanti kapsamına alınmayacaktır.
- Cihaz doğrudan güneş ışınına maruz kalmamalıdır.
- Cihaz üzerine ağır eşyalar koymayınız.

4 CİHAZIN KULLANIMI



A: Derece arttırma

B: Derece azaltma

C: Dijital ekran

D: "SET"Onay tuşu

E: Cihaz açık/kapalı

Kullanımı;

- İlk kullanımdan önce cihazın iç ve dış yüzeylerini, ılık sabunlu suya batırılmış bir bez ile temizleyiniz. Daha sonra ıslak bez ile tekrar siliniz ve kurulayınız.
- Cihazın fişini prize takınız.
- Cihazın ön kısmında bulunan kontrol panelindeki On/off düğmesini aktif hale getiriniz.
- Cihazın sıcaklık değerini yukarı-aşağı ok tuşları ile ayarlayınız.
- İlk kullanımda cihazı 12 saat boşta çalıştırınız. Bu aşamada dolap kapaklarını açmayınız.
- Yiyecekler veya içeceklerinizi yerleştirdikten sonra dolabın kapaklarını kapatınız.
- Dolap kapaklarının sık sık açılması veya açık bırakılması yiyeceklerin soğumasını etkileyecektir.
- Cihaz ile işiniz bittiğinde, ON/OFF düğmesini kapalı konuma getiriniz ve fişini prizden çıkarınız.

5 TEMİZLİK ve BAKIM

Her Kullanımdan Sonra Yapılması Gerekenler;

- Cihazın temizliğini yaparken fişin prizde olmadığından veya şalterin kapalı olduğundan emin olunuz.
- Cihazın dış yüzeyini nemli bir bez ile temizleyiniz.
- Cihazın iç kısmını nemli, sabunlu bir be ile siliniz. Daha sonra ıslak bez ile tekrar siliniz ve kurulayınız. Servis küvetlerini her kullanımdan sonra yıkayınız.
- Cihazın temizliği sırasında kullanılan temizlik ürünlerinin hijyenik. olmasına dikkat ediniz.
- Cihazın temizliğinde asit ve türevi malzemeler kullanmayınız.
- Cihazın temizliğini yaparken, cihazı su ile yıkamayınız. Aksi halde cihazın elektrik tesisatına su kaçabilir.

Periyodik Olarak Yapılması Gerekenler;

• Bakım sadece eğitimli kişiler tarafından yapılmalıdır.
• Kullanım sıklığına göre üst raf cam grubunu nemli bir bez ile temizleyiniz.
• Üst aydınlatma lambasını belirli aralıklarla kuru bir bez ile temizleyiniz.
• Belirli aralıklarla fanı kontrol ediniz ve temizleyiniz.
• Ayda bir kez cihazın motor kısmında bulunan kondenseri plastik sert bir fırça ile temizleyiniz.

6 SORUN GİDERME

CİHAZ CALIŞMIYOR	1. Cihazın fişinin prize takılı olmadığını kontrol ediniz. 2. Elektrik bağlantılarını kontrol ediniz. 3. Sigortanın açık olup olmadığını kontrol ediniz.
CİHAZDAN SES GELİYOR	1. Motoru kontrol ediniz. 2. Bağlantı boruları kompresöre dokunuyor ise kaldırınız.
CİHAZ DURDU	1. Cihaz, voltaj düşüklüğü nedeniyle durabilir. Bu durumda voltajı kontrol ediniz. 2. Elektrik bağlantılarında herhangi bir kaçak akım durumunda cihaz durur. Bu durumda servis teknisyeni ile irtibata geçiniz.
İÇ SICAKLIK ÇOK YÜKSEK	1. Kondenseri temizleyiniz. 2. Havalandırmayı kontrol ediniz. 3. Dolaba sıcak ürün konulmuş ise çıkarınız. 4. Dolabın kapısı açık kalmış ise kapatınız.

• Soğutma uygun kalitede yapılmıyor ise;
• Güvenlik fonksiyonlarından herhangi biri çalışmıyor ise;
*** ***Cihazı kullanmayınız.***

***Yukarıdaki sorunlar yinede devam ediyor ise yetkili servislerimizle irtibat kurunuz.**

7 YEDEK PARÇA LİSTESİ-DEMONTE GÖRÜNÜŞ

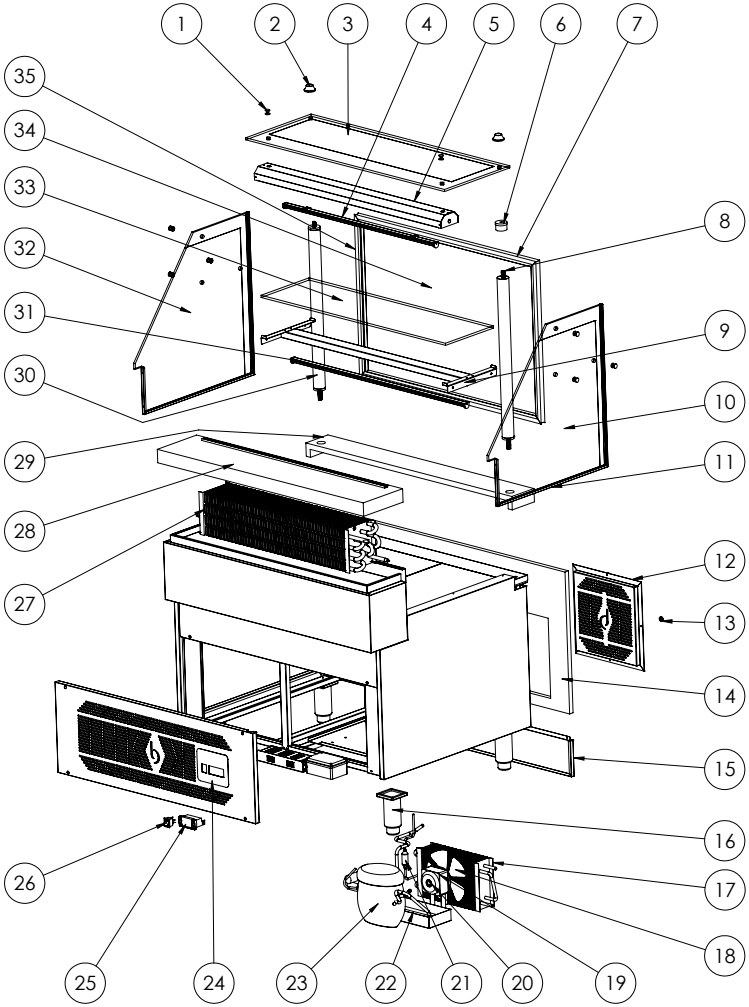

MM0000037 (CLS.100)

MM0000037 (CLS.100)

NO	ÜRÜN KODU	ÜRÜN ADI	ADET
1	HM0000080	Cam Cama Pim	8
2	HM0000855	Üst Cam Tutucu (M8x40)	2
3	HM0000437	Üst Cam CLS.100	1
4	HYM0000752	Led Grubu Işıklık Borulu 100	1
5	HYM0000343	Işıklık CLS.100	1
6	HM0000856	Siyah Tapa (Ø 42)	4
7	YM0001507	CLS-100 Ön Kızak	2
8	YM0002004	Borulu Sistem Saplama (M8x665)	2
9	HYM0000342	Ara Raf Işıklık (CLS.100)	1
10	HM0000435	Sağ Yan Cam CLASSICO	1
11	YM0001237	CLS Yan Cam Cıtası	2
12	YM0001770	Havalandırma Panjuru (30x30)	1
13	HM0000808	Vida Kapama (Ø 15)	4
14	HM0000425	Ön Mobilya CLS.100 BRS 01	1
15	YM0000491	Baza Sacı (100)	1
16	HM0000045	Krom Ayak 150	4
17	HM0000717	Evaperatör Petek (75 cm. (14 Borulu)	1
18	HM0000378	Alüminyum Kanat (200 mm.)	1
19	HM0000053	Fan Motoru (70 W.)	1
20	HM0000736	Fan Kafesi (200 mm.) METAL	1
21	HM0000188	Drayer (3/8")	1
22	HM0000177	Buharlaşma Rezinstansı (220 V. / 190 W.)	1
23	HM0000786	Kompresör	1
24	HM0000723	Siyah Etiket (Anahtarlı)	1
25	HM0000028	Dijital Termostad	1
26	HM0000030	Geniş Işıklık Anahtar	1
27	HM0000950	Kondanser	1
28	HM0000428	Granit CLS.100 Üst	1
29	HM0000431	Granit CLS.100 Ön	1
30	YM0001577	Boru (Ø40 x 635 mm.)	2
31	HYM0000753	Led Grubu Ara Raf 100	1
32	HM0000436	Sol Yan Cam (CLASSICO)	1
33	HM0000443	Ara Raf Camı (CL.G.100)	1
34	HM0000440	Ön Isı Cam CLS.100	1
35	YM0001506	CLS Dikme Kızak	2

7 YEDEK PARÇA LİSTESİ-DEMONTE GÖRÜNÜŞ

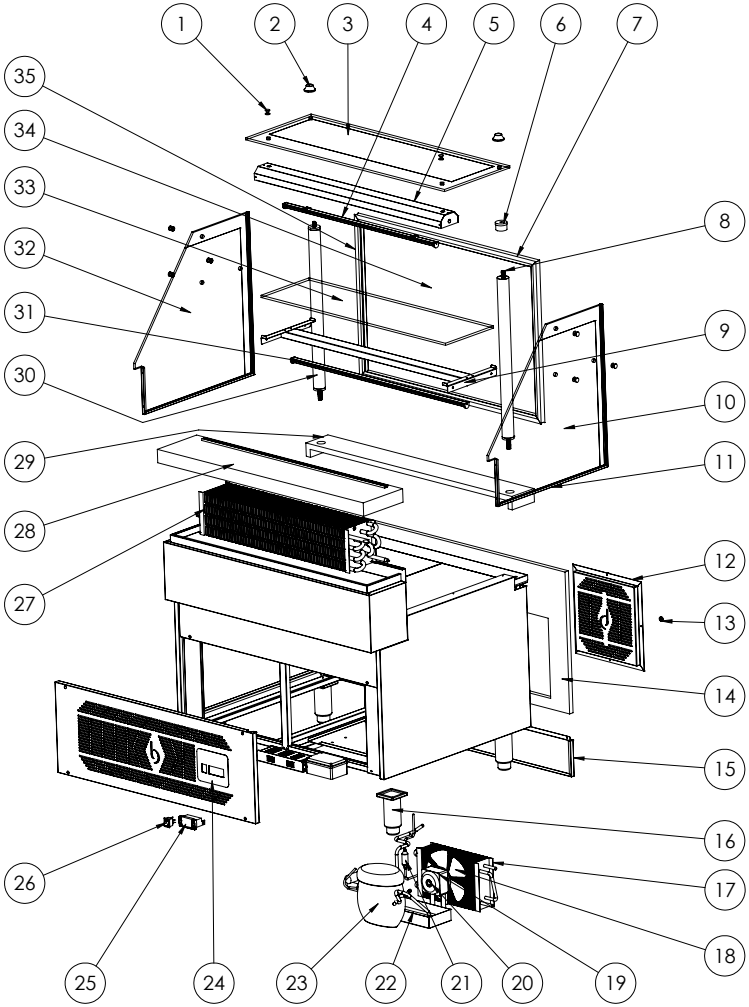

MM0000175 (CLS.120)

MM0000175 (CLS.120)

NO	ÜRÜN KODU	ÜRÜN ADI	ADET
1	HM0000080	Cam Cama Pim	8
2	HM0000855	Üst Cam Tutucu (M8x40)	2
3	HM0001424	Üst Cam CLS.120	1
4	HYM0000754	Led Grubu Işıklık Borulu 120	1
5	HYM0000574	Işıklık CLS.120	1
6	HM0000856	Siyah Tapa (Ø 42)	4
7	YM0001508	CLS-120 Ön Kızak	2
8	YM0002004	Borulu Sistem Saplama (M8x665)	2
9	HYM0000575	Ara Raf Işıklık (CLS.120)	1
10	HM0000435	Sağ Yan Cam CLASSICO	1
11	YM0001237	CLS Yan Cam Cıtası	2
12	YM0001770	Havalandırma Panjuru (30x30)	1
13	HM0000808	Vida Kapama (Ø 15)	4
14	HM0000453	Ön Mobilya CLS.120 BRS 01	1
15	YM0000874	Baza Sacı (120)	1
16	HM0000045	Krom Ayak 150	4
17	HM0000717	Evaperatör Petek (75 cm. (14 Borulu)	1
18	HM0000378	Alüminyum Kanat (200 mm.)	1
19	HM0000053	Fan Motoru (70 W.)	1
20	HM0000736	Fan Kafesi (200 mm.) METAL	1
21	HM0000188	Drayer (3/8")	1
22	HM0000177	Buharlaşma Rezinstansı (220 V. / 190 W.)	1
23	HM0000786	Kompresör	1
24	HM0000723	Siyah Etiket (Anahtarlı)	1
25	HM0000028	Dijital Termostad	1
26	HM0000030	Geniş Işıklık Anahtar	1
27	HM0000950	Kondanser	1
28	HM0001422	Granit CLS.120 Üst	1
29	HM0001421	Granit CLS.120 Ön	1
30	YM0001577	Boru (Ø40 x 635 mm.)	2
31	HYM0000755	Led Grubu Ara Raf 120	1
32	HM0000436	Sol Yan Cam (CLASSICO)	1
33	HM0001428	Ara Raf Camı (CL.G.120)	1
34	HM0001425	Ön Isı Cam CLS.120	1
35	YM0001506	CLS Dikme Kızak	2

7 YEDEK PARÇA LİSTESİ-DEMONTE GÖRÜNÜŞ

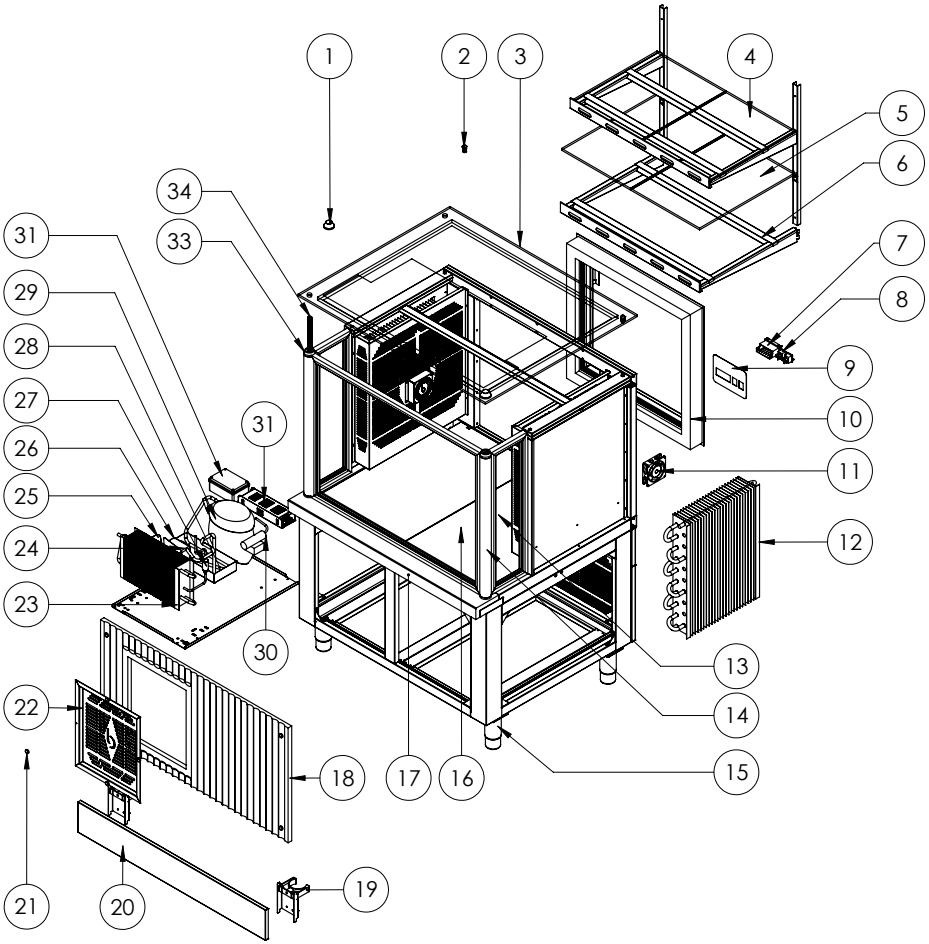

MM0000327 (ETİC.100)

MM0000327 (ETİC.100)

NO	ÜRÜN KODU	ÜRÜN ADI	ADET
1	HM0000080	Üst Cam Tutucu (M8x40)	2
2	HM0000855	Cam Vidası (M10x20)	2
3	HM0001424	Üst Cam (ETİC.100)	1
4	HYM0000754	Raf Camı Üst (ETIC.100)	2
5	HYM0000574	Raf Camı Alt (ETIC.100)	2
6	HM0000856	Şerit Led	4
7	YM0001508	Dijital İşlemci	1
8	YM0002004	Geniş Işıklık Anahtar	2
9	HYM0000575	Siyah Etiket (Çift Anahtarlı)	1
10	HM0000435	Alüminyum Gömme kapı (ETİC.100)	1
11	YM0001237	Kare Fan (9,2x9,2x25 mm.)	2
12	YM0001770	Evaperatör Petek Yan (45x8)	2
13	HM0000808	Yan Cam (ETİC)	2
14	HM0000453	Boru (Ø42x645 mm.) ETIC	2
15	YM0000874	Krom Ayak (150 mm.)	4
16	HM0000045	Ön Cam (ETIC.100)	1
17	HM0000717	Granit (ETIC.100)	1
18	HM0000378	Ön Mobilya ETIC.100 BRS 01	1
19	HM0000053	Ø63 Pimaş Kelepçesi	2
20	HM0000736	Baza Sacı 100	1
21	HM0000188	Vida Kapama (Ø 15)	4
22	HM0000177	Havalandırma Panjuru (30x35)	1
23	HM0000950	Kondanser	1
24	HM0000723	Alüminyum Emme Kanat (250 mm.)	1
25	HM0000028	Fan Kafesi (250 mm.)	1
26	HM0000030	Fan Motoru (70 W.)	1
27	HM0000950	Drayer 3/8	1
28	HM0001422	Buharlaşma Rezinstansı (220 V. / 190 W.)	1
29	HM0000303	Kompresör	1
30	YM0001577	Borulu Subap (1/4")	2
31	HYM0000755	Buat 80x120x50	1
32	HM0000436	Led Trafosu (10 A.)	1
33	HM0001428	Siyah Tapa (Ø 42)	1
34	HM0001425	Borulu Sistem Saplama (M8x665)	2

7 YEDEK PARÇA LİSTESİ-DEMONTE GÖRÜNÜŞ

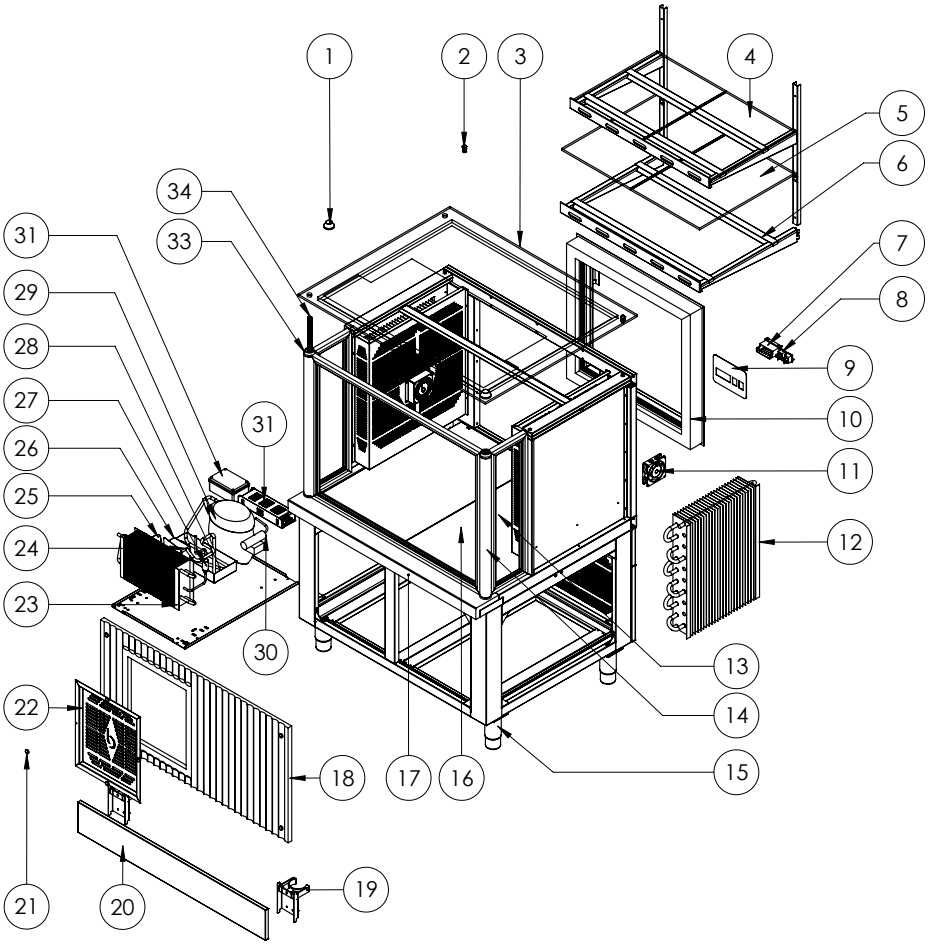

MM0000322 (ETİC.120)

MM0000322 (ETİC.120)

NO	ÜRÜN KODU	ÜRÜN ADI	ADET
1	HM0000080	Üst Cam Tutucu (M8x40)	2
2	HM0000855	Cam Vidası (M10x20)	2
3	HM0000466	Üst Cam (ETİC.120)	1
4	HM0000468	Raf Camı Üst (ETIC.120)	2
5	HM0000467	Raf Camı Alt (ETIC.120)	2
6	HM0000856	Şerit Led	4
7	YM0001508	Dijital İşlemci	1
8	YM0002004	Geniş Işıklık Anahtar	2
9	HYM0000575	Siyah Etiket (Çift Anahtarlı)	1
10	HM0000435	Alüminyum sürgü kapı (ETİC.120)	1
11	YM0001237	Kare Fan (9,2x9,2x25 mm.)	2
12	YM0001770	Evaperatör Petek Yan (45x8)	2
13	HM0000808	Yan Cam (ETİC)	2
14	HM0000453	Boru (Ø42x645 mm.) ETIC	2
15	YM0000874	Krom Ayak (150 mm.)	4
16	HM0001478	Ön Cam (ETIC.120)	1
17	HM0000473	Granit (ETIC.120)	1
18	HM0001477	Ön Mobilya ETIC.120 BRS 01	1
19	HM0000053	Ø63 Pimaş Kelepçesi	2
20	HM0000736	Baza Sacı 120	1
21	HM0000188	Vida Kapama (Ø 15)	4
22	HM0000177	Havalandırma Panjuru (30x35)	1
23	HM0000786	Kondanser	1
24	HM0000723	Alüminyum Emme Kanat (250 mm.)	1
25	HM0000028	Fan Kafesi (250 mm.)	1
26	HM0000030	Fan Motoru (70 W.)	1
27	HM0000950	Drayer 3/8	1
28	HM0001422	Buharlaşma Rezinstansı (220 V. / 190 W.)	1
29	HM0001421	Kompresör	1
30	YM0001577	Borulu Subap (1/4")	2
31	HYM0000755	Buat 80x120x50	1
32	HM0000436	Led Trafosu (10 A.)	1
33	HM0001428	Siyah Tapa (Ø 42)	1
34	HM0001425	Borulu Sistem Saplama (M8x665)	2

7 YEDEK PARÇA LİSTESİ-DEMONTE GÖRÜNÜŞ

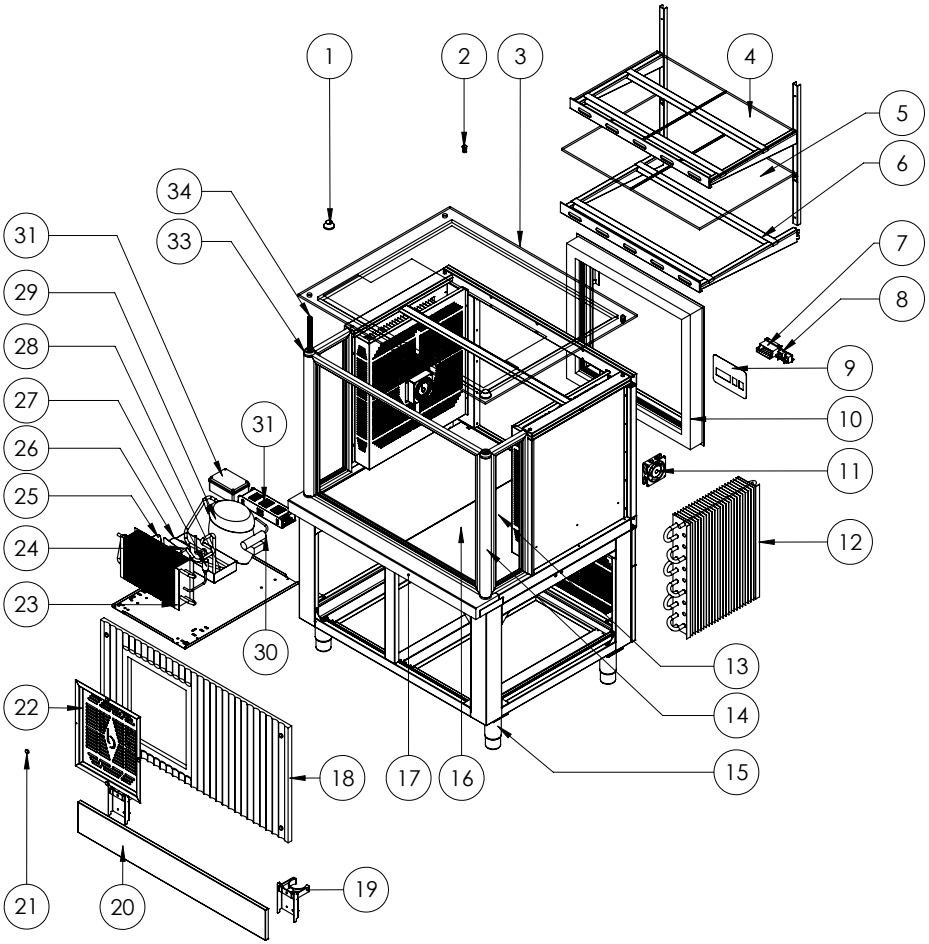

MM0000323 (ETİC.150)

MM0000323 (ETİC.150)

NO	ÜRÜN KODU	ÜRÜN ADI	ADET
1	HM0000080	Üst Cam Tutucu (M8x40)	2
2	HM0000855	Cam Vidası (M10x20)	2
3	HM0000755	Üst Cam (ETİC.150)	1
4	HM0000757	Raf Camı Üst (ETIC.150)	2
5	HM0000756	Raf Camı Alt (ETIC.150)	2
6	HM0000856	Şerit Led	4
7	YM0001508	Dijital İşlemci	1
8	YM0002004	Geniş Işıklık Anahtar	2
9	HYM0000575	Siyah Etiket (Çift Anahtarlı)	1
10	HM0001483	Alüminyum sürgü kapı (ETİC.150)	1
11	YM0001237	Kare Fan (9,2x9,2x25 mm.)	2
12	HM0000828	Evaperatör Petek Yan (45x14)	2
13	HM0000808	Yan Cam (ETİC)	2
14	HM0000453	Boru (Ø42x645 mm.) ETIC	2
15	YM0000874	Krom Ayak (150 mm.)	4
16	HM0001482	Ön Cam (ETIC.150)	1
17	HM0000760	Granit (ETIC.150)	1
18	HM0001481	Ön Mobilya ETIC.150 BRS 01	1
19	HM0000053	Ø63 Pimaş Kelepçesi	2
20	HM0000736	Baza Sacı 150	1
21	HM0000188	Vida Kapama (Ø 15)	4
22	HM0000177	Havalandırma Panjuru (30x35)	1
23	HM0000786	Kondanser	1
24	HM0000723	Alüminyum Emme Kanat (250 mm.)	1
25	HM0000028	Fan Kafesi (250 mm.)	1
26	HM0000030	Fan Motoru (70 W.)	1
27	HM0000950	Drayer 3/8	1
28	HM0001422	Buharlaşma Rezinstansı (220 V. / 190 W.)	1
29	HM0001328	Kompresör	1
30	YM0001577	Borulu Subap (1/4")	2
31	HYM0000755	Buat 80x120x50	1
32	HM0000436	Led Trafosu (10 A.)	1
33	HM0001428	Siyah Tapa (Ø 42)	4
34	HM0001425	Borulu Sistem Saplama (M8x665)	2

7 YEDEK PARÇA LİSTESİ-DEMONTE GÖRÜNÜŞ

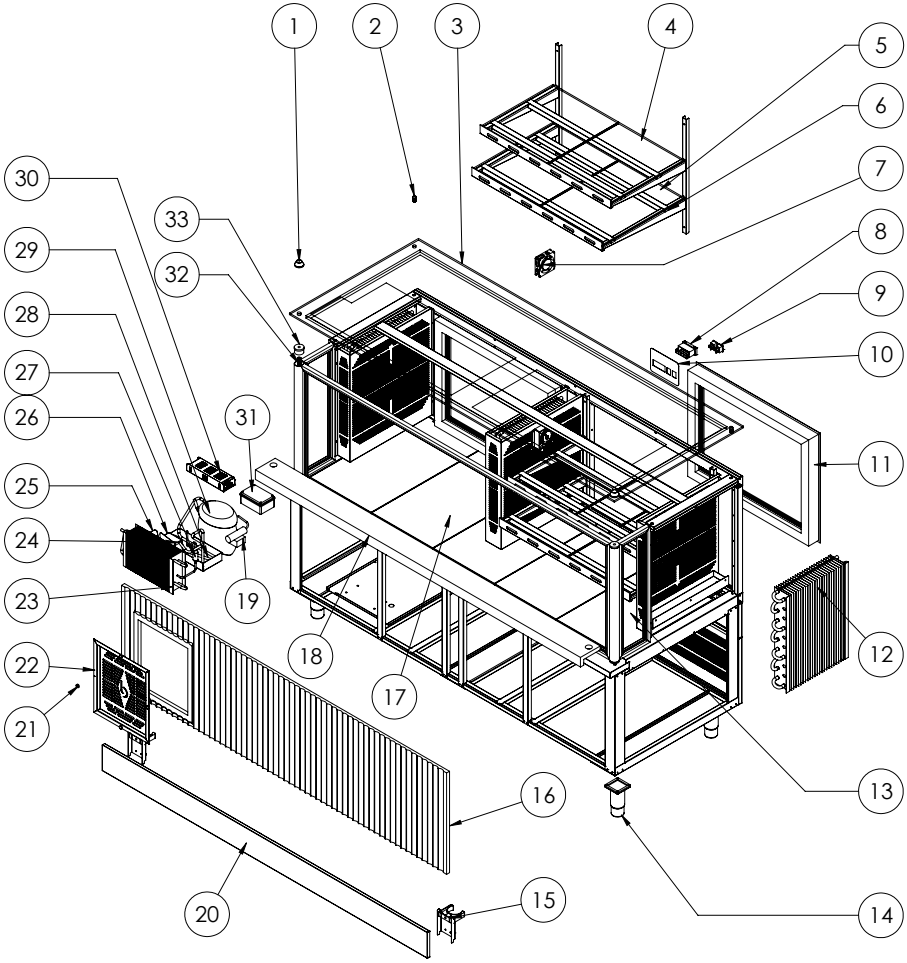

MM0000169 (ETİC.200)

MM0000169 (ETİC.200)

NO	ÜRÜN KODU	ÜRÜN ADI	ADET
1	HM0000080	Üst Cam Tutucu (M8x40)	2
2	HM0000855	Cam Vidası (M10x20)	2
3	HM0001460	Üst Cam (ETİC.200)	1
4	HM0001462	Raf Camı Üst (ETIC.200)	4
5	HM0001461	Raf Camı Alt (ETIC.200)	4
6	YHM0000681	Şerit Led	4
7	M0000835	Kare Fan (9,2x9,2x25 mm.)	2
8	YM0001508	Dijital İşlemci	2
9	YM0002004	Geniş Işıklık Anahtar	2
10	HYM0000575	Siyah Etiket (Çift Anahtarlı)	1
11	HM0001465	Alüminyum sürgü kapı (ETİC.200)	2
12	HM0000828	Evaperatör Petek Yan (45x14)	3
13	HM0001479	Yan Cam (ETİC)	2
14	YM0000874	Krom Ayak (150 mm.)	6
15	HM0000053	Ø63 Pimaş Kelepçesi	2
16	HM0001463	Ön Mobilya ETIC.200 BRS 01	1
17	HM0001459	Ön Cam (ETIC.200)	1
18	HM0001458	Granit (ETIC.200)	1
19	HM0000701	Borulu Subap (1/4")	1
20	HM0002687	Baza Sacı 200	1
21	HM0000808	Vida Kapama (Ø 15)	6
22	HM0000138	Havalandırma Panjuru (30x35)	1
23	HM0000320	Kondanser	1
24	HM0000735	Alüminyum Emme Kanat (250 mm.)	1
25	HM0000018	Fan Kafesi (250 mm.)	1
26	HM0000030	Fan Motoru (70 W.)	1
27	HM0000950	Drayer 3/8	1
28	HM0001422	Buharlaşma Rezinstansı (220 V. / 190 W.)	1
29	HM0001328	Kompresör	1
30	HM0000436	Led Trafosu (10 A.)	1
31	HYM0000755	Buat 80x120x50	1
32	HM0002004	Borulu Sistem Saplama (M8x665)	2
33	HM0001428	Siyah Tapa (Ø 42)	4

7 YEDEK PARÇA LİSTESİ-DEMONTE GÖRÜNÜŞ

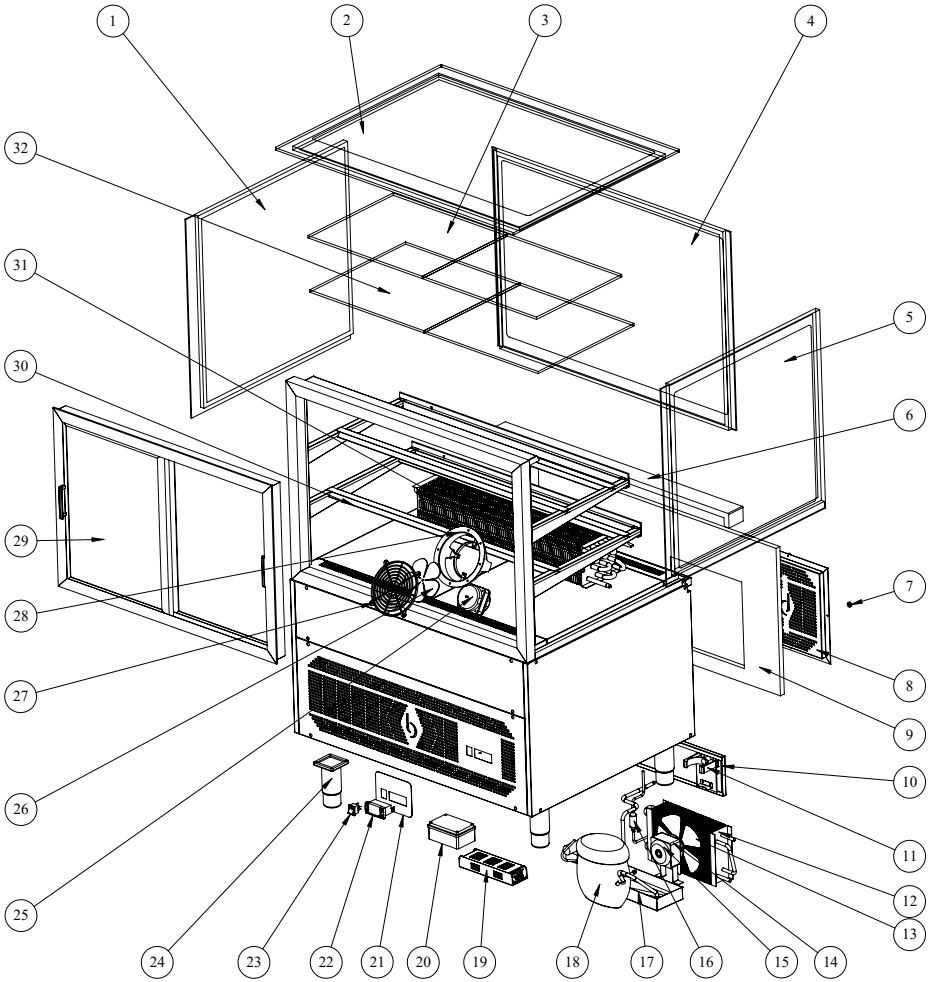

MM0000324 (URLA.100)

MM0000324 (URLA.100)

NO	ÜRÜN KODU	ÜRÜN ADI	ADET
1	HM0001484	Sol Yan Cam URLA	1
2	HM0001162	Üst Cam URLA.100	1
3	HM0001161	Raf Camı Üst URLA.100	2
4	HM0001486	Ön Cam URLA.100	1
5	HM0001485	Sağ Yan Cam URLA	1
6	HM0001151	Granit Ekstra Star Galaxy URLA.100	1
7	HM0000808	Vida Kapama (Ø 15)	4
8	YM0001770	Havalandırma Panjuru (30x30)	1
9	HM0001487	Ön Mobilya URLA.100 BRS 01	1
10	YM0000873	Baza Sacı (100)	1
11	HM0001119	Ø63 Pimaş Kelepçesi	2
12	HM0000950	Kondanser	1
13	HM0000735	Fan Kanadı (25 cm.)	1
14	HM0000018	Fan kafesi	1
15	HM0000053	Fan Motoru (70 W.)	1
16	HM0000188	Drayer 3/8	1
17	HM0000177	Buharlaşma rezinstansı (220v./190 w)	1
18	HM0001349	Kompresör	1
19	HM0000552	Led trafosu 10 A	1
20	HM0001018	Opak Buat (80x120x50	1
21	HM0000723	Siyah Etiket (Anahtarlı)	1
22	HM0000321	Dijital İşlemci	1
23	HM0000030	Geniş Işıklı Anahtar	1
24	HM0000045	Krom Ayak	4
25	HM0000999	Fan Motoru (53 W.)	2
26	HM0000712	Fan Kanadı (15 cm.)	2
27	HM0000738	Fan Muhafaza Plastiği (150 mm.)	2
28	HM0000737	Sütlük Çemberi (150 mm.)	2
29	HM0001488	Alüminyum Çerçeve Sürgü URLA.100	1
30	YM0002117	LED URLA.100	4
31	HM0000717	Petek 75 cm. (14 Borulu)	1
32	HM0001160	Raf Camı Alt (URLA.100)	2

7 YEDEK PARÇA LİSTESİ-DEMONTE GÖRÜNÜŞ

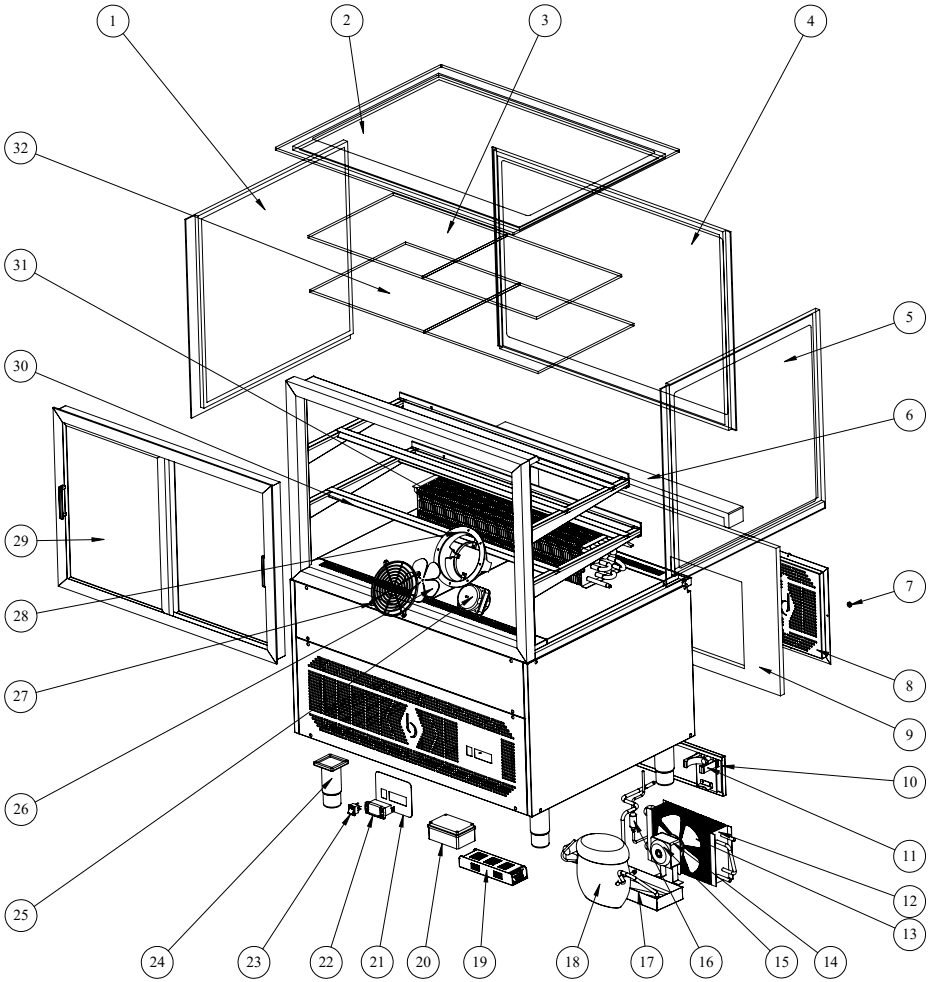

MM0000325 (URLA.120)

MM0000325 (URLA.120)

NO	ÜRÜN KODU	ÜRÜN ADI	ADET
1	HM0001484	Sol Yan Cam URLA	1
2	HM0000451	Üst Cam URLA.120	1
3	HM0000457	Raf Camı Üst URLA.120	2
4	HM0001490	Ön Cam URLA.120	1
5	HM0001485	Sağ Yan Cam URLA	1
6	HM0000458	Granit URLA.120	1
7	HM0000808	Vida Kapama (Ø 15)	4
8	YM0001770	Havalandırma Panjuru (30x30)	1
9	HM0001489	Ön Mobilya URLA.120 BRS 01	1
10	YM0000874	Baza Sacı (120)	1
11	HM0001119	Ø63 Pimaş Kelepçesi	2
12	HM0000988	Kondanser	1
13	HM0000735	Fan Kanadı (25 cm.)	1
14	HM0000018	Fan kafesi	1
15	HM0000053	Fan Motoru (70 W.)	1
16	HM0000188	Drayer 3/8	1
17	HM0000177	Buharlaşma rezinstansı (220v./190 w)	1
18	HM0001349	Kompresör	1
19	HM0000552	Led trafosu 10 A	1
20	HM0001018	Opak Buat (80x120x50	1
21	HM0000723	Siyah Etiket (Anahtarlı)	1
22	HM0000321	Dijital İşlemci	1
23	HM0000030	Geniş Işıklı Anahtar	1
24	HM0000045	Krom Ayak	4
25	HM0000999	Fan Motoru (53 W.)	2
26	HM0000712	Fan Kanadı (15 cm.)	2
27	HM0000738	Fan Muhafaza Plastiği (154 mm.)	2
28	HM0000737	Sütlük Çemberi (154 mm.)	2
29	HM0001491	Alüminyum Çerçeve Sürgü URLA.120	1
30	YM0002117	LED URLA.120	4
31	HM0000718	Petek 95 cm. (14 Borulu)	1
32	HM0000456	Raf Camı Alt (URLA.120)	2

7 YEDEK PARÇA LİSTESİ-DEMONTE GÖRÜNÜŞ

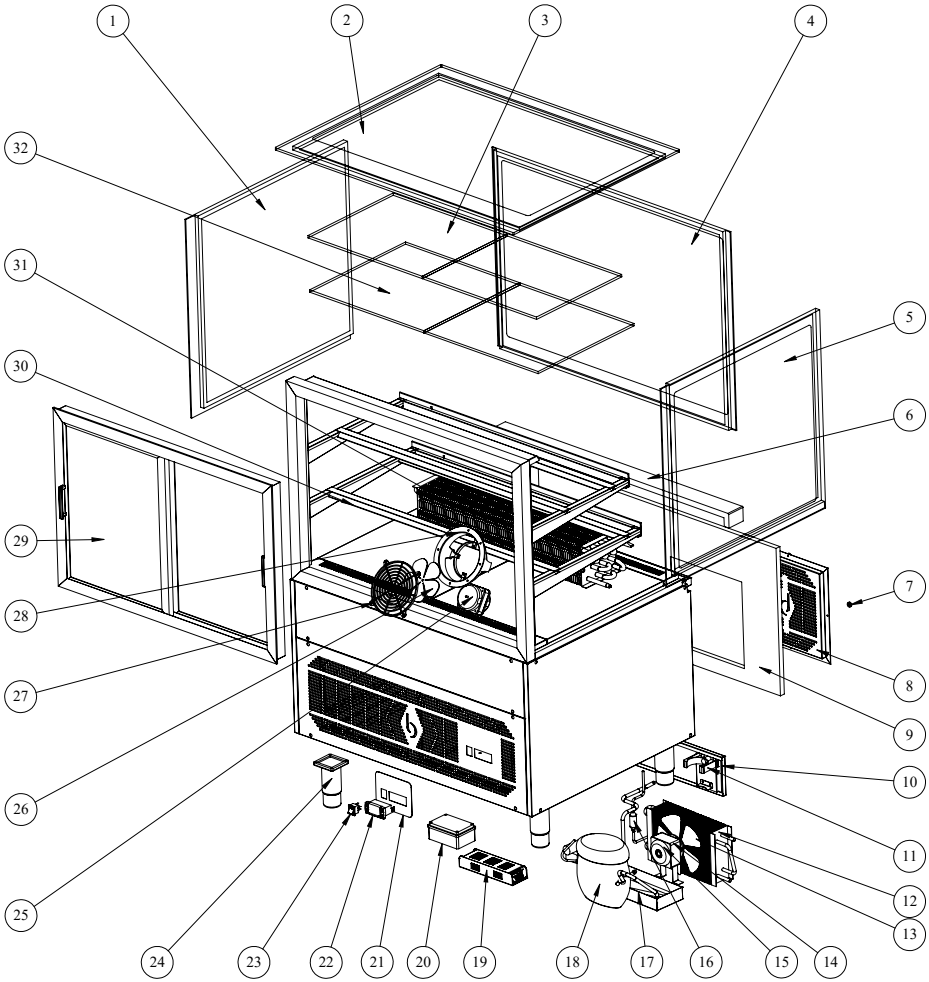

MM0000326 (URLA.150)

MM0000326 (URLA.150)

NO	ÜRÜN KODU	ÜRÜN ADI	ADET
1	HM0001484	Sol Yan Cam URLA	1
2	HM00011624	Üst Cam URLA.150	1
3	HM0001167	Raf Camı Üst URLA.150	2
4	HM0001493	Ön Cam URLA.150	1
5	HM0001485	Sağ Yan Cam URLA	1
6	HM0001168	Granit URLA.150	1
7	HM0000808	Vida Kapama (Ø 15)	4
8	YM0001770	Havalandırma Panjuru (30x30)	1
9	HM0001492	Ön Mobilya URLA.150 BRS 01	1
10	YM0000875	Baza Sacı (150)	1
11	HM0001119	Ø63 Pimaş Kelepçesi	2
12	HM0000988	Kondanser	1
13	HM0000735	Fan Kanadı (25 cm.)	1
14	HM0000018	Fan kafesi	1
15	HM0000053	Fan Motoru (70 W.)	1
16	HM0000188	Drayer 3/8	1
17	HM0000177	Buharlaşma rezinstansı (220v./190 w)	1
18	HM0001328	Kompresör	1
19	HM0000552	Led trafosu 10 A	1
20	HM0001018	Opak Buat (80x120x50	1
21	HM0000723	Siyah Etiket (Anahtarlı)	1
22	HM0000321	Dijital İşlemci	1
23	HM0000030	Geniş Işıklı Anahtar	1
24	HM0000045	Krom Ayak	4
25	HM0000999	Fan Motoru (53 W.)	3
26	HM0000712	Fan Kanadı (15 cm.)	3
27	HM0000738	Fan Muhafaza Plastiği (154 mm.)	3
28	HM0000737	Sütlük Çemberi (154 mm.)	3
29	HM0001494	Alüminyum Çerçeve Sürgü URLA.150	1
30	YM0002117	LED URLA.150	4
31	HM0001169	Petek 125 cm. (14 Borulu)	1
32	HM0001166	Raf Camı Alt (URLA.150)	2

7 YEDEK PARÇA LİSTESİ-DEMONTE GÖRÜNÜŞ

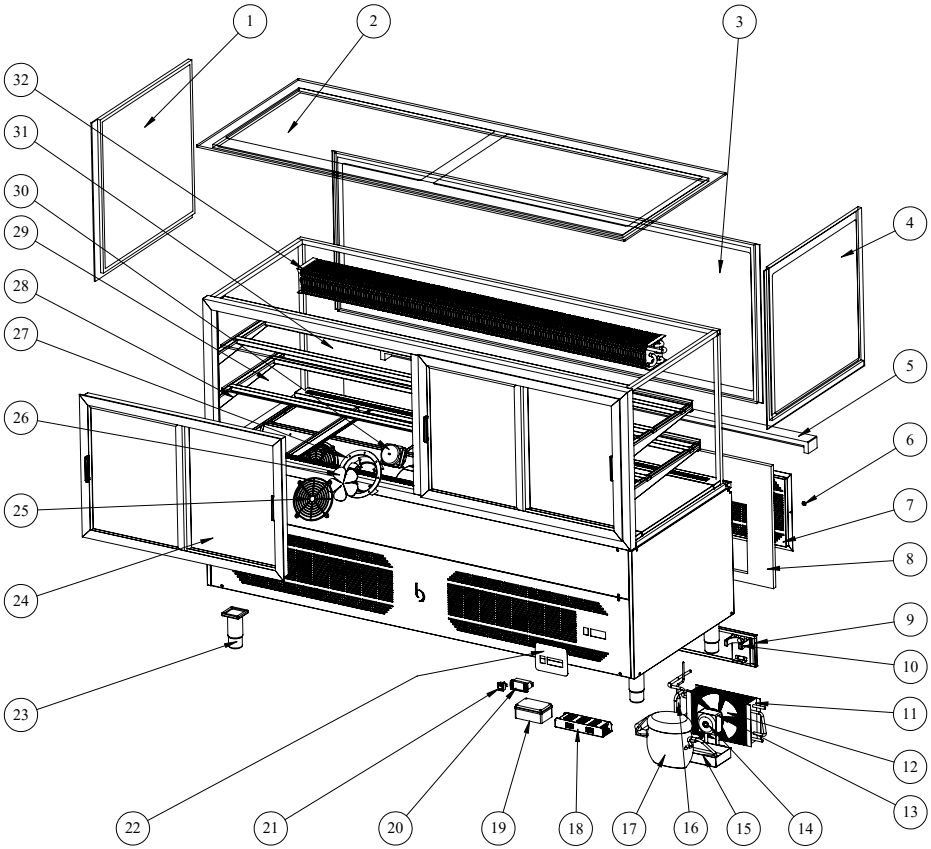

MM0000334 (URLA.200)

MM0000334 (URLA.200)

NO	ÜRÜN KODU	ÜRÜN ADI	ADET
1	HM0001484	Sol Yan Cam URLA	1
2	HM0000186	Üst Cam URLA.200	1
3	HM0001612	Ön Cam URLA.200	1
4	HM0001485	Sağ Yan Cam URLA	1
5	HM0000300	Granit URLA.200	1
6	HM0000808	Vida Kapama (Ø 15)	6
7	YM0002783	Havalandırma Panjuru (68x30)	1
8	HM0001350	Ön Mobilya URLA.200 BRS 01	1
9	YM0000899	Baza Sacı (200)	1
10	HM0001119	Ø63 Pimaş Kelepçesi	2
11	HM0001327	Kondanser	1
12	HM0000735	Fan Kanadı (25 cm.)	1
13	HM0000053	Fan Motoru (70 W.)	1
14	HM0000018	Fan kafesi	1
15	HM0000177	Buharlaşma rezinstansı (220v./190 w)	1
16	HM0000188	Drayer 3/8	1
17	HM0001611	Kompresör	1
18	HM0001005	Led trafosu 17 A	1
19	HM0001018	Opak Buat (80x120x50	1
20	HM0000321	Dijital İşlemci	1
21	HM0000030	Geniş Işıklı Anahtar	1
22	HM0000723	Siyah Etiket (Anahtarlı)	1
23	HM0000045	Krom Ayak	6
24	HM0001613	Alüminyum Çerçeve Sürgü URLA.200	1
25	HM0000738	Fan Muhafaza Plastiği (150 mm.)	4
26	HM0000712	Fan Kanadı (15 cm.)	4
27	HM0000737	Sütlük Çemberi (150 mm.)	4
28	YM0002117	Led URLA.200	4
29	HM0000447	Raf Camı Alt (URLA.200)	2
30	HM0000999	Fan Motoru (53 W.)	4
31	HM0000187	Raf Camı Üst URLA.200	2
32	HM0000294	Petek 165 cm. (14 Borulu)	1

8 ELEKTRİK DEVRE ŞEMASI

BM.(80)

BM.(110)

BAROSSİ ENDÜSTRİYEL MUTFAK EKİPMANLARI SAN. VE TİC. LTD. ŞTİ.

Factory Address / Fabrik Adresse / Fabrika Adres

Yazıbaşı Mah. Yazıbaşı İzmir Cad. No:45/1 Torbalı / İZMİR
Phn. : +90 (232) 257 73 08
E-mail : info@barossi.de

European Sales Office / Europäisches Vertriebsbüro / Avrupa Satış Ofisi

Wendenweg 7. 44149 Dortmund / GERMANY
Phn. : +49 (231) 16 78 01 52
E-mail : info@barossi.de

BAROSSI

www.barossi.de